MADAM

MALETTIDESIGN

Maletti GROUP

MADAM
MALETTI DESIGN

chi è “MADAM”?

Madam è il nuovo furniture brand nato in casa Maletti.
La cura per i dettagli e l’expertise del gruppo sono state direzionate verso una nuova sfida che guarda a un segmento di mercato con una visione più smart.

Madam, ricrea, nel salone, un delizioso salotto informale: un piccolo spazio in cui prendersi cura dei clienti, arredato con stile e design.

Contemporanea e forte, Madam è una linea fuori dal coro. Creata per essere provocatoria, colorata e fashion, Madam è il tocco audace di Maletti Group.

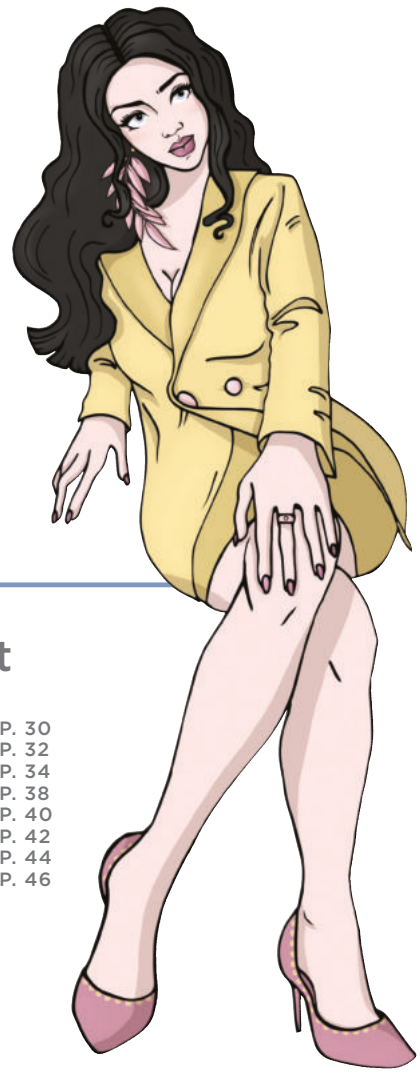

04 poltrone styling chair

TWIGGY P. 4
GALA P. 6
CARLA P. 8
CARUSO P. 10
MONIQUE P. 12
KATY P. 14
LIONESS P. 16
LIONESS REC P. 18

AFTER TOMORROW P. 20
RING P. 20
SIENA P. 20
DOGE P. 21

ZEUS EASY P. 24
SIGMA P. 26

28 lavatesta wash unit

LAZZARO P. 30
CAMALEONTE SWING P. 32
CAMALEONTE FASHION P. 34
LADY LION P. 38
LADY LION PLUS P. 40
LADY KATY P. 42
LADY CARUSO P. 44
BAHAMAS P. 46

Who is “MADAM”?

Madam is the new design brand created by Maletti.
The Maletti Team have used their expertise to look at the market and create a new range of furniture for today’s salons.

Madam, recreates in the salon a delightful informal lounge, where clients can relax in an inviting and welcoming environment furnished with style.

Contemporary and strong, Madam looks at salon furniture from a new perspective.

Madam it is bold, fashion led, colourful and provocative.

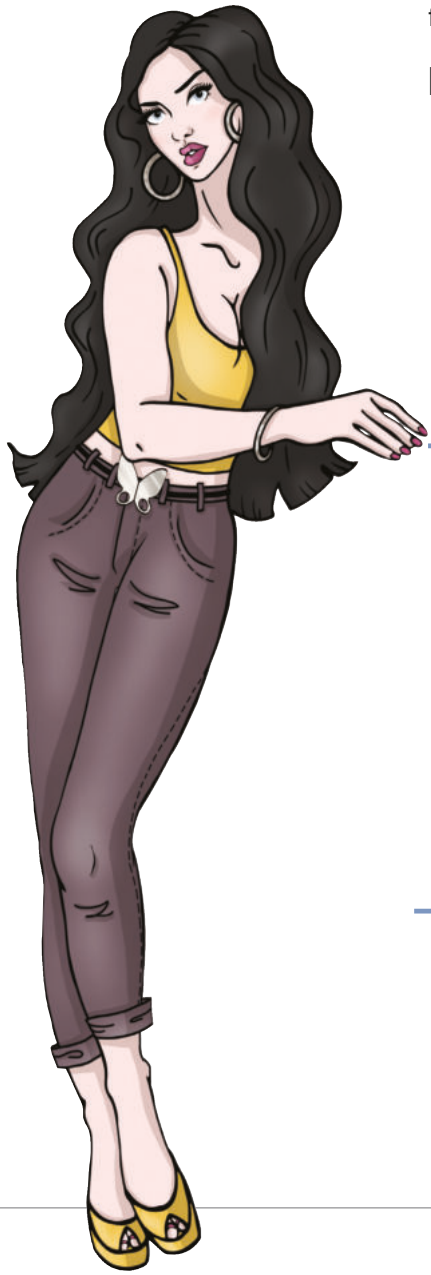

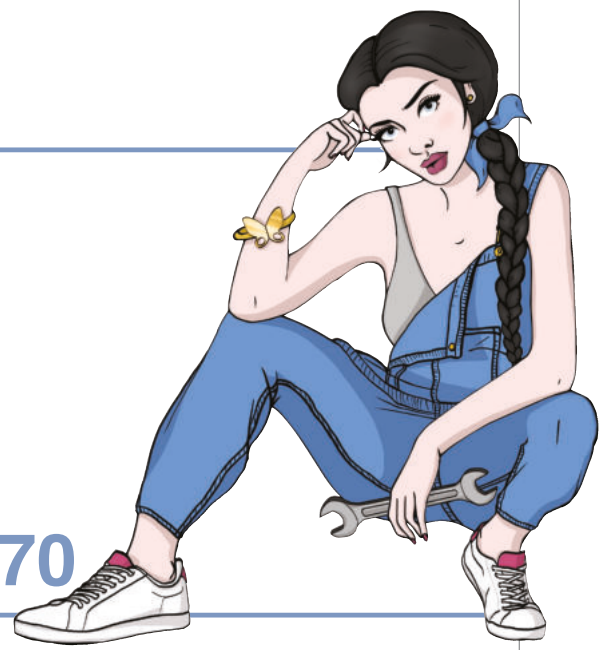

48

mensole styling units

BUTTERFLY O P. 50
BUTTERFLY B P. 52
BUTTERFLY M P. 54
TREVI / TREVI PLUS P. 56
BRENTA P. 58
PORTOFINO P. 60
RAVENNA P. 62

64

mobili furnitures

BARBER STATION P. 64

EASY M. P. 66

H P. 68
TT P. 68
GREAT P. 69

70

reception cash desk

PANDORA SLIM P. 72
QUADRA P. 74

POLTRONE/STYLING CHAIRS
COME

TWIGGY

3418C

↑ 780-890 mm ↗ 700 mm → 630 mm

Poltrona da lavoro girevole.
Struttura in poliuretano espanso da stampo con inserto metallico.
Rivestimento in Skay a scelta.

Swivel styling chair.
Structure in moulded expanded polyurethane with metal insert.
Skay upholstery to your choice.

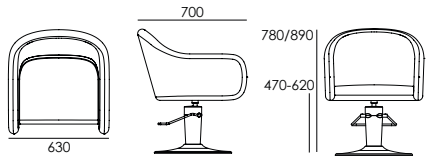

008C	173C	585B	535B	563C
927C	918C	575B	921C	830B

CUSCINO OPTION/OPTIONAL CUSHION

3787 MADAM STAR

3786 MADAM RONDE

Suggerito in abbinamento
Suggested in combination

GALA

↑ 830-980 mm ↗ 605 mm → 665 mm

Poltrona da lavoro girevole.
Struttura in poliuretano espanso da stampo con inserto metallico.
Rivestimento in Skay nero.

Swivel styling chair.
Structure in moulded expanded polyurethane with metal insert.
Black Skay upholstery.

ALL IN ONE BOX

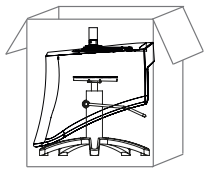

GALA 3421S

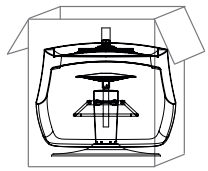

GALA 3421

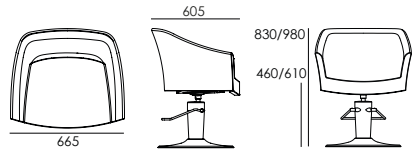

ONLY BLACK 008C

POLTRONE/STYLING CHAIRS

POLTRONE/STYLING CHAIRS

CARLA

↑ 675 mm ↗ 635 mm → 820-970 mm

Poltrona da lavoro girevole.
Struttura in poliuretano espanso da stampo con inserto metallico.
Rivestimento in Skay nero.

Swivel styling chair.
Structure in moulded expanded polyurethane with metal insert.
Black Skay upholstery.

ALL IN ONE BOX

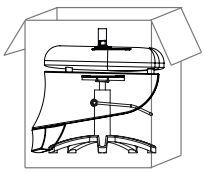

CARLA 3422S

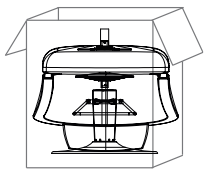

CARLA 3422

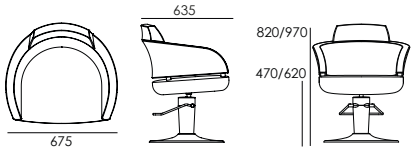

ONLY BLACK 008C

CARUSO

↑ 880-990 mm ↗ 630 mm → 630 mm

Poltrona da lavoro girevole.
Struttura in poliuretano espanso
da stampo con inserto metallico.
Rivestimento in Skay nero.

Swivel styling chair.
Structure in moulded expanded polyurethane
with metal insert.
Black Skay upholstery.

ALL IN ONE BOX

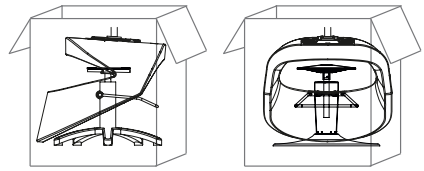

CARUSO S34152P | CARUSO S34152P2

Suggerito in abbinamento
Suggested in combination

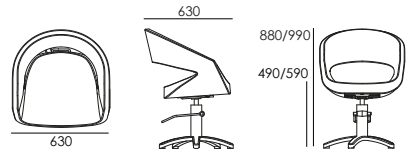

ONLY BLACK 008C

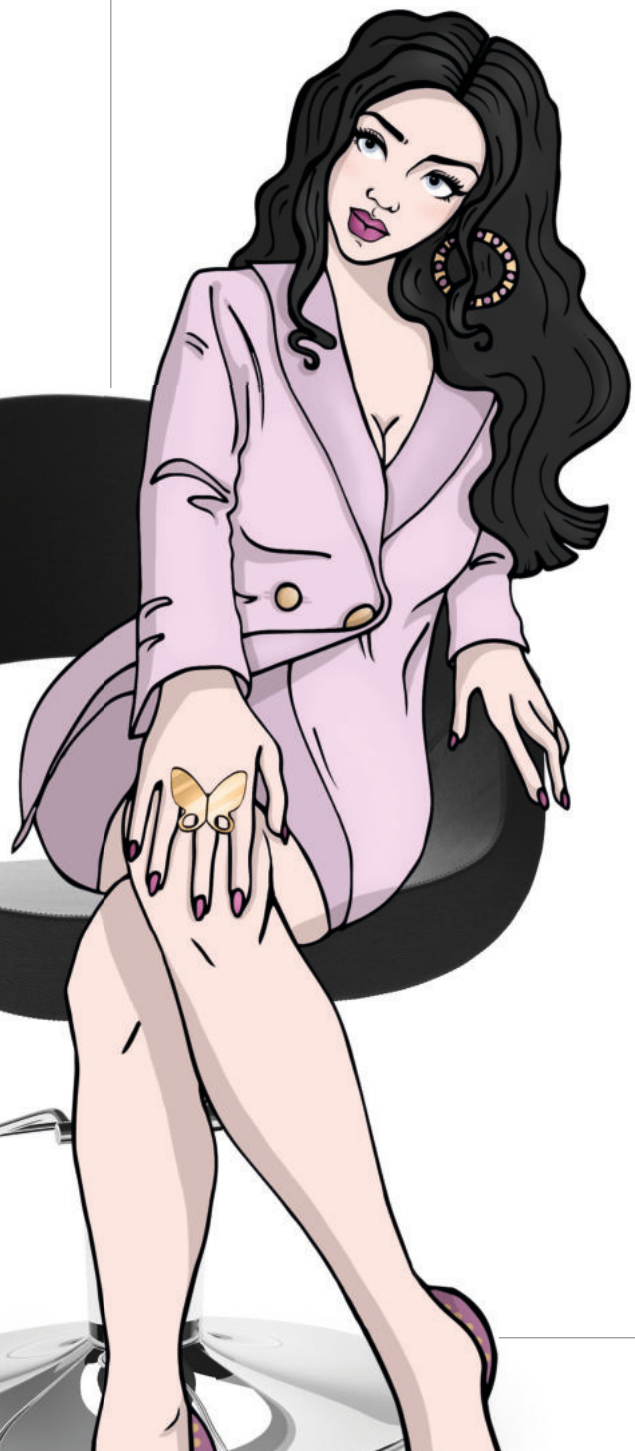

POLTRONE/STYLING CHAIRS

POLTRONE/STYLING CHAIRS

MONIQUE

MONIQUE 33981MA (BLACK)
MONIQUE 33981CMA (COLOR)

↑ 860-970 mm ↗ 615 mm → 650 mm

Poltrona da lavoro girevole.
Struttura in poliuretano espanso da stampo con inserto metallico.
Rivestimento in Skay a scelta.

Swivel styling chair.
Structure in moulded expanded polyurethane with metal insert.
Skay upholstery to your choice.

MONIQUE DELUXE 3394MA (BLACK_BROWN)
MONIQUE DELUXE 3394CMA (COLOR)

↑ 860-970 mm ↗ 615 mm → 650 mm

Poltrona da lavoro girevole .
Schienale e seduta in poliuretano espanso con inserto in metello.
Rivestimento capitonnè in skay con finiture piping.

Swivel styling chair.
Structure in moulded expanded polyurethane with metal insert.
Capitonè covering in skay with piping finishes skay.

3787 MADAM STAR

3786 MADAM RONDE

008C	173C	585B	535B	563C
927C	918C	575B	921C	830B

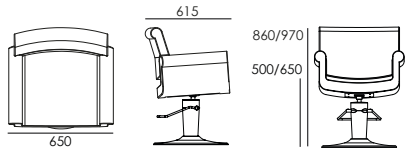

KATY

3219MA

↑ 880-1000 mm ↗ 600 mm → 585 mm

Poltrona da lavoro girevole.
Struttura in poliuretano espanso da stampo con inserto metallico, legno e plastica.
Braccioli in alluminio lucidato.
Rivestimento in Skay a scelta.

3787 MADAM STAR

3786 MADAM RONDE

Swivel styling chair.
Structure in moulded expanded polyurethane with metal, wood and plastic. Insert Polished aluminium armrests .
Skay upholstery to your choice.

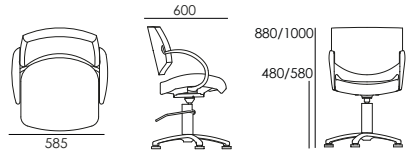

Suggerito in abbinamento
Suggested combination

008C	173C	585B	535B	563C
927C	918C	575B	921C	830B

POLTRONE/STYLING CHAIRS

LIONESS

3365MA

↑ 840-950 mm ↗ 630 mm → 600 mm

Poltrona da lavoro girevole.
Struttura in poliuretano espanso da stampo con inserto metallico e legno.
Braccioli in alluminio lucidato.
Rivestimento in Skay a scelta.

Swivel styling chair.
Structure in moulded expanded polyurethane with metal and wood insert.Polished aluminium armrests.
Skay upholstery to your choice.

3787 MADAM STAR

3786 MADAM RONDE

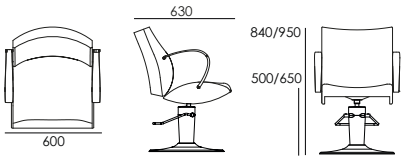

008C	173C	585B	535B	563C
927C	918C	575B	921C	830B

Suggerito in abbinamento
Suggested combination

LIONESS REC

3366MA

3787 MADAM STAR

3786 MADAM RONDE

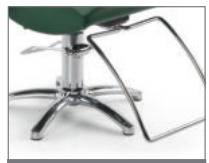

APPCRO300A OPTIONAL

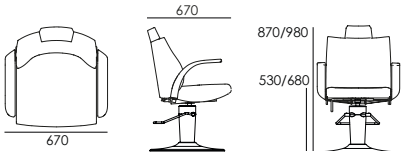

008C	173C	585B	535B	563C
927C	918C	575B	921C	830B

↑ 870-980 mm ↗ 670 mm → 670 mm

Poltrona da lavoro girevole e reclinabile
con appoggiatesta regolabile.
Struttura in poliuretano espanso
da stampo con inserto metallico
e braccioli in alluminio lucidato.
Rivestimento in Skay a scelta.
Optional: appoggiapiedi

Swivel styling chair with adjustable headrest.
Structure in moulded expanded polyurethane with metal insert and polished aluminium armrests.
Skay upholstery to your choice.
Optional: Footrest

Suggerito in abbinamento
Suggested combination

POLTRONE/STYLING CHAIRS

TOMORROW

3436MA

↑ 450-590 mm ↗ 420 mm → 395 mm

Sgabello girevole e regolabile in altezza con pompa a gas. Seduta in legno e poliuretano espanso da stampo. Base e pompa in acciaio cromato con ruote piroettanti. Rivestimento in Skay nero.

Swivel height adjustable stool with gas pump. Seat in wood and moulded expanded polyurethane. Chrome-finish steel base and pump with castors. Black Skay upholstery

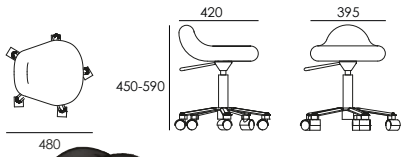

ONLY BLACK 008C

SPEEDY OPTIONAL

3439MA

↑ 520-720 mm ↗ 375 mm → 375 mm

Sgabello girevole e regolabile in altezza con pompa a gas. Seduta in legno e poliuretano espanso. Base e pompa in acciaio cromato con ruote piroettanti. Rivestimento in Skay nero.

Swivel height adjustable stool with gas pump Seat in wood and expanded polyurethane. Chrome-finish steel base and pump with castors. Black Skay upholstery

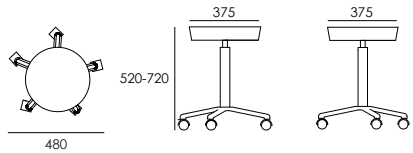

ONLY BLACK 008C

SPEEDY OPTIONAL

3450MA

↑ 505-750 mm ↗ 340 mm → 380 mm

Sgabello girevole e regolabile in altezza con pompa a gas. Seduta in legno e poliuretano espanso da stampo. Base e pompa in acciaio cromato con ruote piroettanti. Rivestimento in Skay nero.

Swivel height adjustable stool with gas pump. Seat in wood and moulded expanded polyurethane. Chrome-finish steel base and pump with castors. Black Skay upholstery

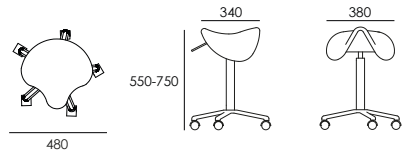

ONLY BLACK 008C

SPEEDY OPTIONAL

DOGE

1 / 34621MA

↑ 800 mm ↗ 645 mm → 650 mm

Divanetto ad 1 posto
con cuscino asportabile
struttura in legno e poliuretano
rivestita in Skay nero e bianco.
Piedi in acciaio cromato.

Single sofa with removable cushion
structure in wood and polyurethane,
black and white Skay upholstery.
Chrome-finish steel feet.

2 / 34621MA

↑ 800 mm ↗ 645 mm → 1300 mm

Divanetto a 2 posti
con cuscino asportabile
struttura in legno e poliuretano
rivestita in Skay nero e bianco.
Piedi in acciaio cromato.

2 seater sofa with removable cushion
structure in wood and polyurethane,
black and white Skay upholstery.
Chrome-finish steel feet.

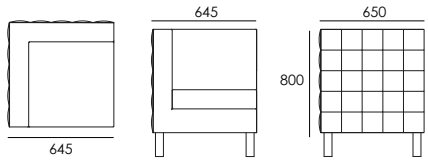

008C 508C

008C 508C

ZEUS EASY

34143MA

↑ 900-1080 mm ↗1180 mm → 710 mm

Poltrona da uomo girevole e reclinabile
con pompa idraulica, appoggiatesta regolabile e
appoggiapiedi.
Struttura “heavy duty”e pedana in alluminio lucidato
ad alta rigidità con ribaltina imbottita. Schienale,
sedile, braccioli e gambale in poliuretano espanso.
Pompa idraulica girevole e frenante.
Schienale reclinabile con movimento sincrono per
alzagambe. Appoggiatesta regolabile ed estraibile
Imbottitura “Old Style” con supporto in molle
in acciaio grecate per aumentare il comfort.
Rivestimento in Skai nero con losanghe e piping

Reclining swivel barber’s chair with hydraulic pump,
adjustable headrest and foot rest.
Heavy duty structure and base in robust polished
aluminium with upholstered flap.
Polyurethane foam back, seat, armrests and leg rest.
Hydraulic swivel pump with brake.
Reclining backrest with synchronised leg lift
movement. Adjustable, pull-out headrest.
Old Style padding with corrugated steel springs for
enhanced comfort.
Black Skay diamond pattern upholstery with piping.

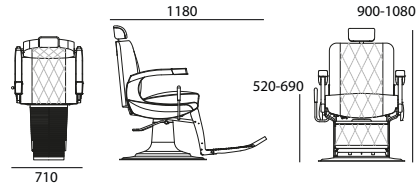

ONLY BLACK 008C

1 **POMPA IDRAULICA POTENZIATA**
Maletti utilizza solo pompe idrauliche potenziata così la poltrona rimane stabile anche in posizione reclinata.

BIGGER HYDRAULIC PUMP
Maletti uses only enhanced hydraulic pumps so the chair remains stable even in a reclined position.

2 **BASE**
Telaio in acciaio cromato e carter in alluminio.

BASE
Chromed steel frame and aluminium carter.

3 **MECCANISMO SINCRONO**
Grazie al meccanismo sincrono si ottiene una reclinazione totale della sedia, così il cliente può stendere le gambe sulla pedana ribaltabile imbottita

SYNCHRONIZED MECHANISM
Thanks to the synchronous mechanism the chair is completely reclining, so the customer can stretch his legs on the padded footrest

4 **APPOGGIATESTA**
Regolabile e rimovibile rivestito in Skay con telaio in acciaio.

HEADRESTS
Adjustable and removable, covered in Skay with steel frame

SIGMA

30284MA

↑ 1000-1160 mm ↗ 1120 mm → 620 mm

Poltrona da uomo girevole e reclinabile con pompa idraulica, appoggiatesta regolabile e appoggiapiedi.
Telaio in acciaio. Struttura sedile e schienale in poliuretano espanso da stampo con inserto in legno e metallo.
Pedana, gambale e braccioli in alluminio lucidato. Rivestimento in Skay a scelta.

Reclining swivel barber's chair with hydraulic pump, adjustable headrest and footrest.
Steel frame.
Seat and backrest structure in moulded expanded polyurethane with wood and metal insert.
Polished aluminium tread plate, leg rest and armrests.
Skay upholstery to your preference.

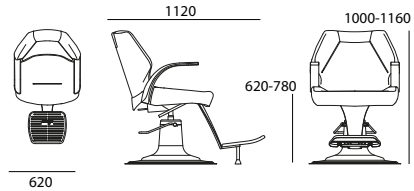

008C	173C	585B	535B	563C
927C	918C	575B	921C	830B

1 **POMPA IDRAULICA POTENZIATA**
Maletti utilizza delle pompe idrauliche potenziate così la poltrona rimane stabile anche in posizione reclinata.

BIGGER HYDRAULIC PUMP
Maletti uses only enhanced hydraulic pumps so the chair remains stable even in a reclined position.

2 **FINITURE DI PREGIO**
La poltrona è caratterizzata da un design sportivo e con finiture in alluminio di pregio.
Braccioli, cornice posteriore, gambale e pedana sono tutti pezzi in alluminio pressofuso lucidati a mano.

FINE FINISHES
The armchair is characterized by a sporty design and fine aluminum finishes.
In fact, armrests, back site, leg and footboard are all hand-polished and die-cast aluminum pieces.

3 **APPOGGIATESTA**
Regolabile, rimovibile e rivestito in Skay con telaio in acciaio

HEADRESTS
Adjustable and removable, covered in Skay with steel frame.

BARBER

LAZZARO

LAZZARO 45581MA (BLACK)
Senza alzagambe Without leg lift

LAZZARO 45581CMA (COLOR)
Senza alzagambe Without leg lift

↑ 1010 mm ↗ 1310 mm → 645 mm

Lavatesta singolo e compatto con struttura interamente rivestita in skay, interni in legno multistrato rinforzato con telaio in acciaio zincato. Seduta e schienale ergonomici, gambale fisso oppure con alzagambe manuale. Vasca basculante ad elevata capacità. Retro lavaggio realizzato in ABS antigraffio colore nero.
Predisposto per collegamento in serie con pre-scassi per passaggio tubi idraulici.

Compact single wash unit with structure fully upholstered in Skay, interior in reinforced plywood with galvanised steel frame. Ergonomic seat and backrest, fixed legrest. High capacity tipping basin.
Wash unit back panel made in black scratch resistant ABS.
Equipped for series connection with precut holes for plumbing lines, optional leg lift.

Suggerito in abbinamento
Suggested combination

LAZZARO 4559CMA (BLACK+COLOR)
Con alzagambe manuale With manual leg lift

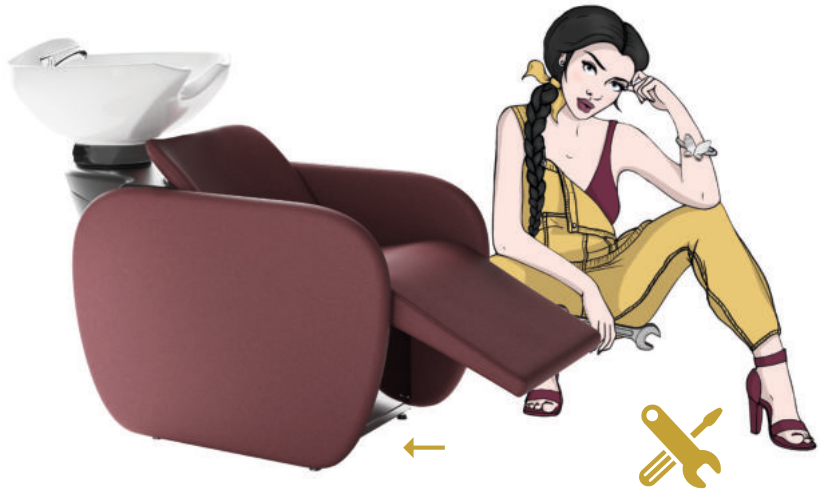

LAVATESTA ISPEZIONABILE
Lazzaro è un lavatesta ispezionabile frontalmente, fondamentale per la pulizia e la manutenzione.

INSPECTABLE WASH UNIT
Lazzaro can be inspected by lifting the front, essential for cleaning and maintenance.

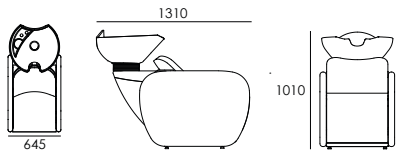

008C	173C	585B	535B	563C
927C	918C	575B	921C	830B

CUSCINO OPTION/OPTIONAL CUSHION

CAMALEONTE SWING

INSPECTABLE CHAIR
BREVETTO APERTURA
Camaleonte è un lavatesta con seduta ispezionabile, fondamentale per la pulizia e la manutenzione.
Brevetto esclusivo Maletti

INSPECTABLE CHAIR
OPENING PATENT
Camaleonte is the wash unit with a flip up seat, which is essential for cleaning and maintenance.
The flip up seat is exclusive to Maletti.

AGG. PER BATTERIA 46012MA / 46022MA
AGG. FOR 46012MA / 46022MA BATTERY

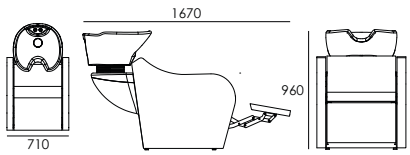

CAMALEONTE SWING FIX 46052MA

Senza alzagambe
Without leg lift

CAMALEONTE SWING EL 46062MA

Con alzagambe elettrico
With electric leg lift

↑ 960 mm ↗ 1670 mm → 710 mm

Camaleonte è un lavatesta con telaio in acciaio, imbottiture in legno e poliuretano espanso. Codetta basculante in ceramica smaltata bianca con gruppo idraulico.
Sifone con filtro anti capelli.
Rivestimento in Skay nero.
Fisso oppure con alzagambe manuale.

Single wash unit steel frame, wood and expanded polyurethane upholstery.
Tipping white enamelled ceramic basin with hydraulic unit.
Black Skay upholstery.
Siphon with hair filter.
Optional electric leg lift.

ONLY BLACK 008C

LAVATESTA/WASH UNITS

LAVATESTA/WASH UNITS

CAMALEONTE FASHION

CAMALEONTE FASHION FIX 46083MA

Senza alzagambe Without leg lift

CAMALEONTE FASHION EL 46093MA

Con alzagambe elettrico With electric leg lift

↑ 950 mm ↗ 1230 mm → 700 mm

Telaio in acciaio imbottiture in legno e poliuretano espanso.
Codetta basculante in ceramica smaltata bianca con gruppo idraulico.
Sifone con filtro anti capelli.
Rivestimento in Skay nero.
Alzagambe fisso oppure con alzagambe elettrico.

Single wash unit Steel frame, wood and expanded polyurethane upholstery, polished aluminium armrest. Tipping white enamelled ceramic basin with hydraulic unit. Black Skay upholstery
Siphon with hair filter. Optional electric leg lift

ONLY BLACK 008C

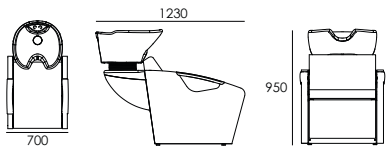

INSPECTABLE CHAIR
BREVETTO APERTURA
Camaleonte è un lavatesta con seduta ispezionabile, fondamentale per la pulizia e la manutenzione.
Brevetto esclusivo Maletti

INSPECTABLE CHAIR
OPENING PATENT
Camaleonte is the wash unit with a flip up seat, which is essential for cleaning and maintenance.
The flip up seat is exclusive to Maletti.

stessa base
stessa codetta
la poltrona si coordina col lavatesta
same base
same basin
the chair coordinates with the wash unit

LADY LION

FIX 4627

↑ 1010 mm ↗ 1300 mm → 600 mm

Lavatesta singolo
Basamento in plastica goffrata monoscocca a scelta grigio o nero. Codetta basculante in ceramica smaltata bianca con gruppo idraulico.
Sifone con filtro anti capelli.
Seduta Lioness, con inclinazione adeguata al lavatesta.
Colore a scelta.

Single wash unit.One-piece embossed plastic base, available in grey or black. Tipping white enamelled ceramic basin with hydraulic unit. Siphon with hair filter.
Lioness seat with suitable inclination for the wash unit.
Skay covering, colour of your choice.

RAL 9005

RAL 7044

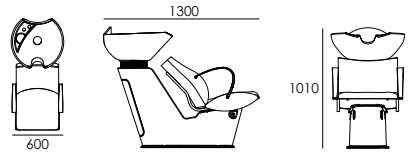

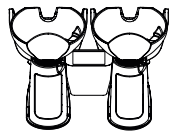

DETAILS (pag 81)

OPTIONAL / INFRA LADY 4117

Suggerito in abbinamento
Suggested combination

008C	173C	585B	535B	563C
927C	918C	575B	921C	830B

LADY LION PLUS

4631

RAL 9005

RAL 7044

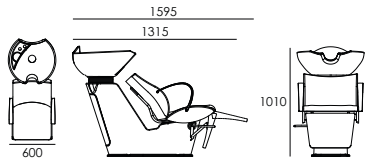

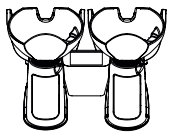

DETAILS (pag 81)

OPTIONAL / INFRA LADY 4117

↑ 1010 mm ↗ 1315-1595 mm → 600 mm

Lavatesta singolo con basamento in plastica goffrata monoscocca a scelta grigio o nero.
Codetta basculante in ceramica smaltata bianca con gruppo idraulico.
Sifone con filtro anti capelli.
Seduta Lioness con inclinazione adeguata al lavatesta
Alzagambe manuale.
Rivestimento skay con colore a scelta.

Single wash unit.
One-piece embossed plastic base, available in grey or black.
Tipping white enamelled ceramic basin with hydraulic unit.
Siphon with hair filter.
Lioness seat with suitable inclination for the wash unit
Manual leg lift.
Skay covering, colour of your choice.

Suggerito in abbinamento
Suggested combination

008C	173C	585B	535B	563C
927C	918C	575B	921C	830B

LAVATESTA/WASH UNITS

LAVATESTA/WASH UNITS

LADY KATY

FIX 4628

RAL 9005

RAL 7044

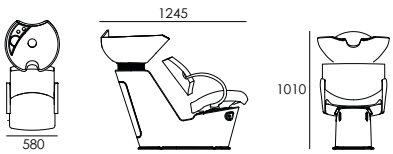

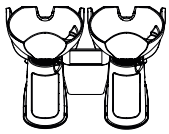

DETAILS (pag 81)

OPTIONAL / INFRA LADY 4117

↑ 1010 mm ↗ 1245 mm → 580 mm

Lavatesta singolo con basamento in plastica goffrata monoscocca a scelta grigio o nero.
Codetta basculante in ceramica smaltata bianca con gruppo idraulico.
Sifone con filtro anti capelli.
Seduta: poltrona Katy con inclinazione adeguata al lavatesta.

Single wash unit.
One-piece embossed plastic base, available in grey or black.
Tipping white enamelled ceramic basin with hydraulic unit.
Siphon with hair filter
Katy seat with suitable inclination for the wash unit
Skay covering, colour of your choice.

Suggerito in abbinamento
Suggested combination

008C	173C	585B	535B	563C
927C	918C	575B	921C	830B

LADY CARUSO

4626N

↑ 1020 mm ↗ 1240 mm → 640 mm

Lavatesta singolo con basamento in plastica goffrata monoscocca a scelta grigio o nero.
Codetta basculante in ceramica smaltata bianca con gruppo idraulico.
Sifone con filtro anti capelli.
Seduta: poltrona Caruso con inclinazione adeguata al lavatesta.
Rivestimento in Skay solo nero.

Single wash unit
One-piece embossed plastic base, available in grey or black.
Tipping white enamelled ceramic basin with hydraulic unit.
Siphon with hair filter.
Caruso seat with suitable inclination for the wash unit.
Skay in black only.

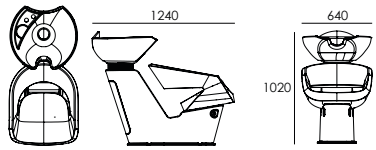

Suggerito in abbinamento
Suggested combination

RAL 9005

RAL 7044

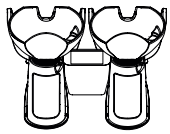

OPTIONAL / INFRA LADY 4117

DETAILS (pag 81)

ONLY BLACK 008C

LAVATESTA/WASH UNITS

BAHAMAS

BAHAMAS 4351MA
Senza alzagambe
Without leg lift

BAHAMAS PLUS 4352MA
Con alzagambe manuale
With manual leg lift

BAHAMAS COMFORT 4353MA
Con alzagambe elettrico
With electric leg lift

↑ 1010 mm ↗ 1285 mm → 630 mm

Lavatesta singolo con basamento in acciao inox lucido.
Codetta basculante in ceramica smaltata bianca con gruppo idraulico. Sifone con filtro anti capelli.
Seduta poltrona Lioness con inclinazione adeguata al lavatesta, struttura interna in poliuretano espanso con inserto metallico e braccioli in alluminio lucidato.
Rivestimento in Skay con colore a scelta.
Disponibile senza alzagambe e con alzagambe manuale o elettrico.

Single wash unit with base in polished stainless steel.
Tilting white ceramic glazed tail with hydraulic unit. Siphon with anti-hair filter.
Lioness seat with suitable inclination for the wash unit, internal structure in polyurethane foam with metal insert and armrests in polished aluminum.
Skay covering, colour of your choice.
Available without leg rests and with manual or electric leg lift.

senza alzagambe
without leg lift

alzagambe elettrico
electric leg lift

alzagambe manuale a leva
leg lift manual lever

Suggerito in abbinamento
Suggested combination

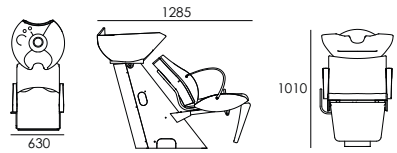

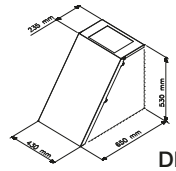

DETAILS (pag 82)

OPTIONAL / INFRABAHAMAS 410801600

008C	173C	585B	535B	563C
927C	918C	575B	921C	830B

BUTTERFLY O

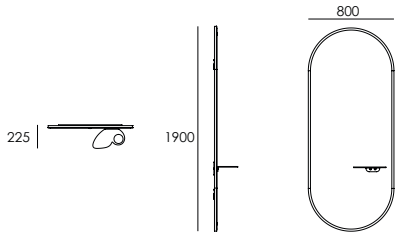

1530

↑ 1900 mm ↗ 225 mm → 800 mm

Mensola salone corredata
da specchio. Telaio portante in legno
nobilitato bordato a specchio.
Specchio con molatura su perimetro.
Pianetto in acciaio verniciato con foro
portaphon.

Salon styling unit with mirror and shelf.
Frame in wood veneer with mirror finish
edging.
Wall mounted.
Painted steel shelf with hair drier holder

DETAILS (pag 77)

OPTION /1533

Mobile expo retro mensola
Back storage

GOLD WHITE

BUTTERFLY B

1532

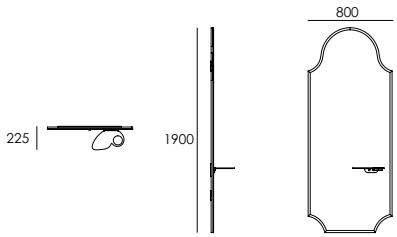

↑ 1900 mm ↗ 225 mm → 800 mm

Mensola salone corredata da specchio.
Telaio portante in legno
nobilitato bordato a specchio.
Specchio con molatura su perimetro.
Pianetto in acciaio verniciato
con foro portaphon.

Salon styling unit with
mirror and shelf.
Frame in wood veneer
with mirror finish edging.
Wall mounted.
Painted steel shelf with
hair drier holder.

DETAILS (pag 77)

OPTION /1533

Mobile expo retro mensola
Back storage

GOLD WHITE

BUTTERFLY M

1531

↑ 1900 mm ↗ 225 mm → 800 mm

Mensola salone corredata da specchio
Telaio portante in legno nobilitato
bordato a specchio.
Specchio con molatura su perimetro
Pianetto in acciaio verniciato
con foro portaphon.

Salon styling unit with mirror and shelf.
Frame in wood veneer
with mirror finish edging.
Wall mounted.
Painted steel shelf with hair drier holder

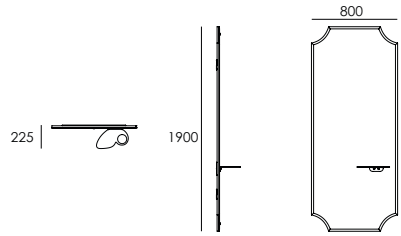

DETAILS (pag 77)

OPTION /1533

Mobile expo retro mensola
Back storage

GOLD WHITE

TREVI

TREVI PLUS 1552MA

↑ 2075 mm ↗ 285 mm → 962,5 mm

Mensola salone corredata da specchio.
Telaio portante in metallo verniciato.
Cornice in estruso di alluminio lucidato
Specchio. Pianetto in pressofusione di alluminio lucidato.
Appoggiapiede in metallo cromato

Salon styling mirror with shelf.
Painted metal frame.
Polished extruded aluminium surround.
Mirror. Polished cast aluminium shelf.
Chrome-finish metal footrest.

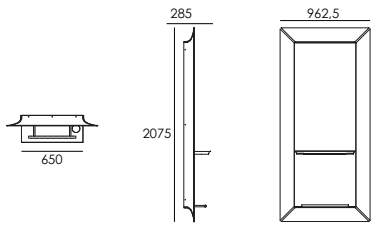

TREVI 1549MA

↑ 2075 mm ↗ 112 mm → 962,5 mm

Mensola salone corredata da specchio
Telaio portante in metallo verniciato.
Cornice in estruso di alluminio lucidato .
Specchio.

Salon styling mirror with shelf.
Painted metal frame.
Polished extruded aluminium surround.
Mirror.

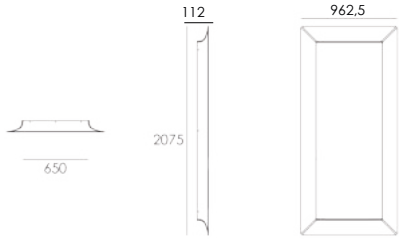

SILVER BLACK

BRENTA

1512MA

↑ 2400 mm ↗ 250 mm → 650 mm

Specchiera a parete singola.
Struttura in acciaio.
Piano in alluminio con foro porta phon.

Single wall mirror.
Steel frame.
Aluminium shelf with hair drier holder.

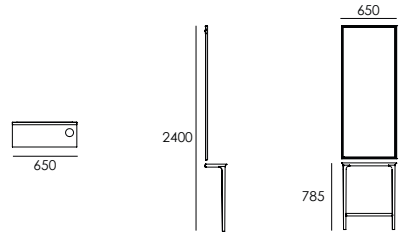

PORTOFINO

1561CMA

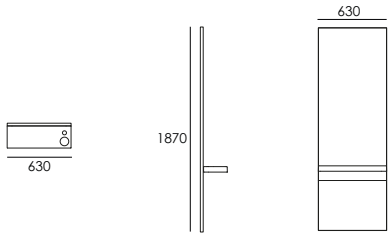

↑ 1870 mm ↗ 250 mm → 630 mm

Mensola salone corredata da specchio.
Cornice in estruso di ABS cromato.
Specchio. Pianetto in fusione di alluminio.
Pannello inferiore rivestito in Skay
con colore a scelta.
Aggancio a “baionetta” a parete
tramite staffe a scomparsa.

Salon styling unit with mirror and shelf.
Chrome-finish extruded ABS surround.
Mirror. Cast aluminium shelf.
Lower panel covered in Skay
with color of your choice.
Bayonet mounting to wall
with concealed bracket.

DETAILS (pag 77)

OPTION /1533

Mobile expo retro mensola
Back storage

008C	173C	585B	535B	563C
927C	918C	575B	921C	830B

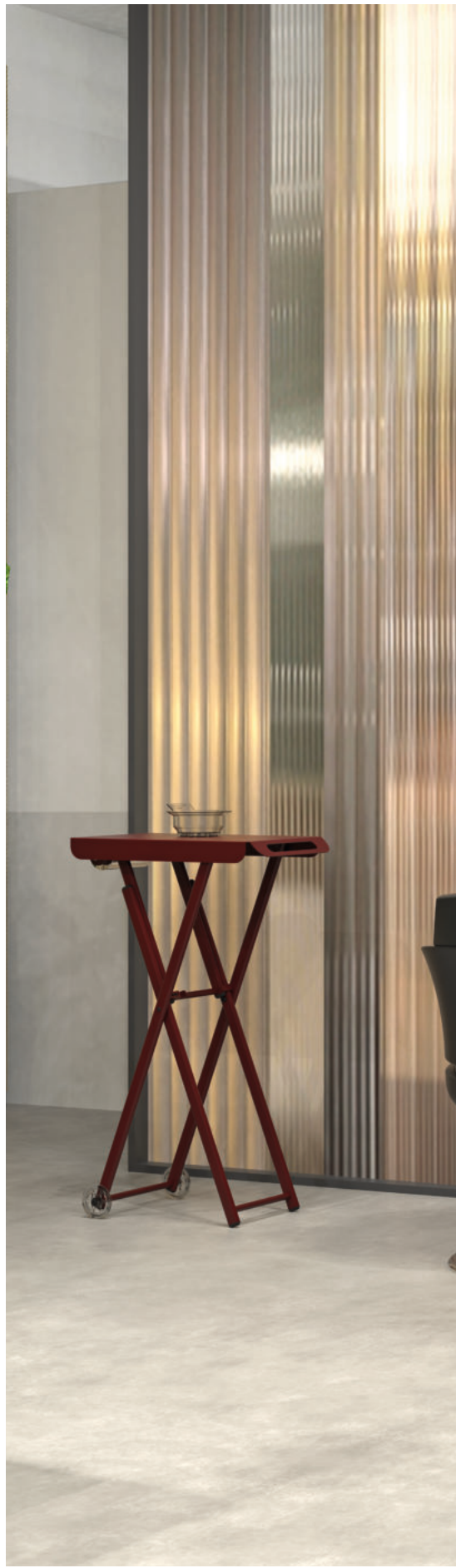

RAVENNA

1450MA

↑ 1800 mm ↗ 245 mm → 650 mm

Specchio con cornice in estruso di ABS cromato.
Cornice in estruso di ABS cromato. Specchio. Pianetto in pressofusione di alluminio lucidato.
Aggancio a “baionetta” a parete tramite staffe a scomparsa.

Mirror with chrome-finish extruded ABS surround.
Chrome-finish extruded ABS surround. Mirror.
Polished cast aluminium shelf.
Bayonet mounting to wall with concealed bracket.

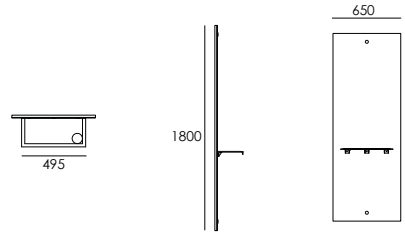

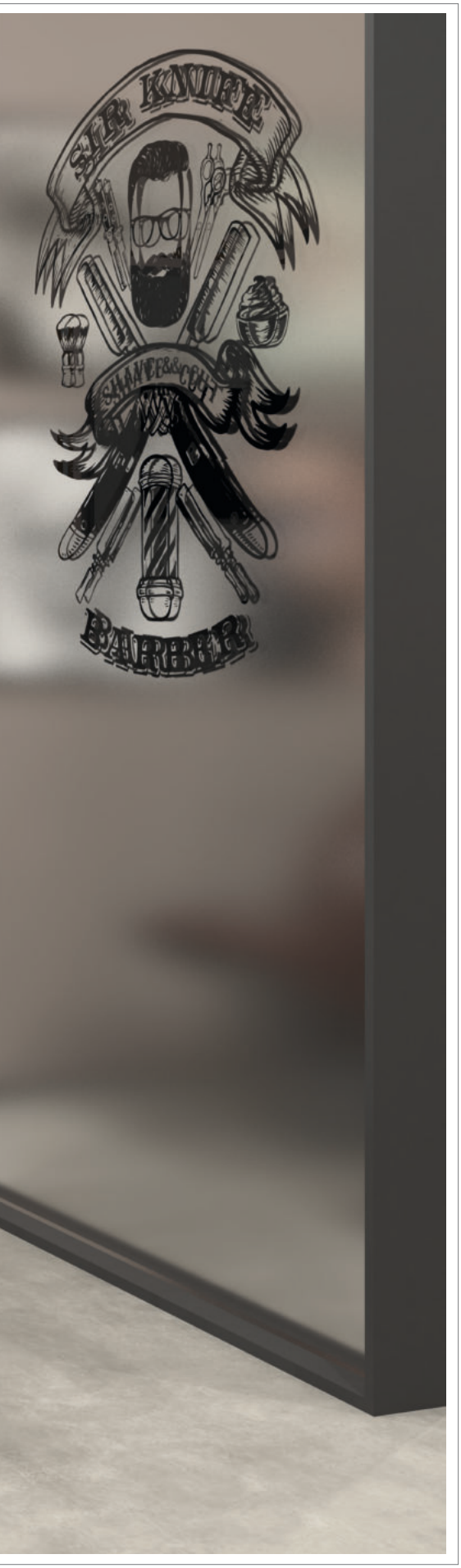

BARBER SHOP
BARBER SHOP
BARBER SHOP
BARBER SHOP
BARBER SHOP
BARBER SHOP
PRORASO
PRORASO
PRORASO

BARBER STATION

P4345

↑ 2000 mm ↗ 500 mm → 1500 mm

Composizione barber station:
struttura in nobilitato idrofugo
colore tobacco o sequoia
(per composizione vedi pag 88/89).

Barber station composition:
water-repellent melamine structure
color tobacco or redwood
(for composition see page 88/89).

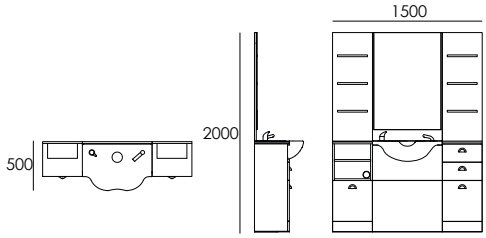

FINITURE DI RIVESTIMENTO
COATING FINISHES

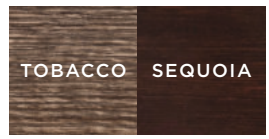

LAVABO BIANCO O NERO
WHITE OR BLACK WASHBASIN

EASY M.

COLORI STRUTTURA
STRUCTURE COLORS

NERO OPACO	BIANCO OPACO
MATT BLACK	MATT WHITE

FINITURE DI RIVESTIMENTO
COATING FINISHES

NERO LUCIDO	BIANCO LUCIDO	AVORIO LUCIDO
GLOSSY BLACK	GLOSSY WHITE	GLOSSY IVORY

NERO OPACO	BIANCO OPACO	AVORIO OPACO
MATT BLACK	MATT WHITE	MATT IVORY

LIGHT GREY	GRIGIO IRONY	GRIGIO SATINATO
LIGHT GREY	GRAY IRONY	GRAY SATIN

TRANCHE	PALISSANDRO	WENGÉ
TRANCHÉ	ROSEWOOD	WENGÉ

↑ 2100 mm ↗ 400 mm → 3600 mm

Struttura mobile modulare componibile.
Struttura in nobilitato bianco o nero
e ante con finitura a scelta.
(Per composizione vedi pag 86/87).

Mobile modular cabinet with a choice of black/white laminated doors.
(See page 86/87 for technical details).

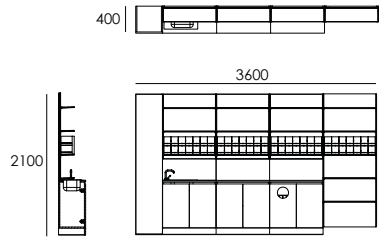

DETAILS (pg 86-87)

MOBILI/FURNISHINGS

H

1285

↑ 180 mm ↗ 192 mm → 400 mm

Appoggiapiedi.
Struttura in acciaio verniciato a polvere colore nero opaco.
Completo di piedi regolabili anti-graffio.

Foot rests.
Powder-coated steel structure matt black color.
Complete with anti-scratch adjustable feet.

TT

1286MA

↑ 175 mm ↗ 215 mm → 360 mm

Appoggiapiedi.
Struttura base in alluminio fuso lucidato.
Appoggiapiedi in acciaio cromato.

Foot rests.
Base structure in polished cast aluminum.
Footrest in chromed steel.

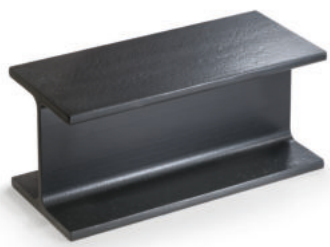

GREAT

1808MA

↑ 850 mm ↗ 400 mm → 400 mm

Carrello di servizio con sei cassetti estraibili.
Struttura in polipropilene antimacchia.
Piano attrezzato con vani portaoggetti.
Montato su ruote piroettanti.

Service trolley with six pull-out drawers.
Stainproof polypropylene structure.
Surface equipped with accessory compartments.
Runs on castor wheels.

ONLY BLACK

WELCOME

WELC

PANDORA SLIM

51411MA

↑ 1050 mm ↗ 750 mm → 1400 mm

Reception struttura interna in nobilitato idrofugo bianco opaco, frontale in lamiera scomposto in 3 parti finitura bianco lucido. Cassetto con serratura, ripiani a giorno. Piano con illuminazione (opzionale).

Reception desk, internal structure in matt white water resistant veneer, metal front panel divided into 3 parts with glossy white finish. Lockable drawer, open shelves. Table top with lighting (optional).

RAL 9016

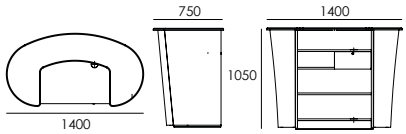

QUADRA

5810MA

↑ 1050 mm ↗ 520 mm → 1120 mm

Reception Struttura in nobilitato idrofugo colore avorio o nero.
Frontale in lamiera verniciata a polvere color avorio o nero.
Piano in mdf rivestito con foglia polimerica

Reception desk Structure in ivory or black water repellent veneer.
Powder coated metal front panel.
MDF top covered with polymer paper.

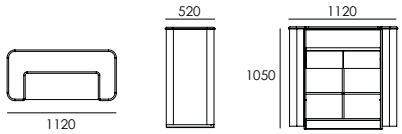

RAL 1015 | RAL 9011

RECEPTION/CASH DESKS

DETTAGLI TECNICI
TECHNICAL DETAILS

EXPOBACK

1533

Mobile expo retro mensola
Back storage

BUTTERFLY O	BUTTERFLY M	BUTTERFLY C	PORTOFINO

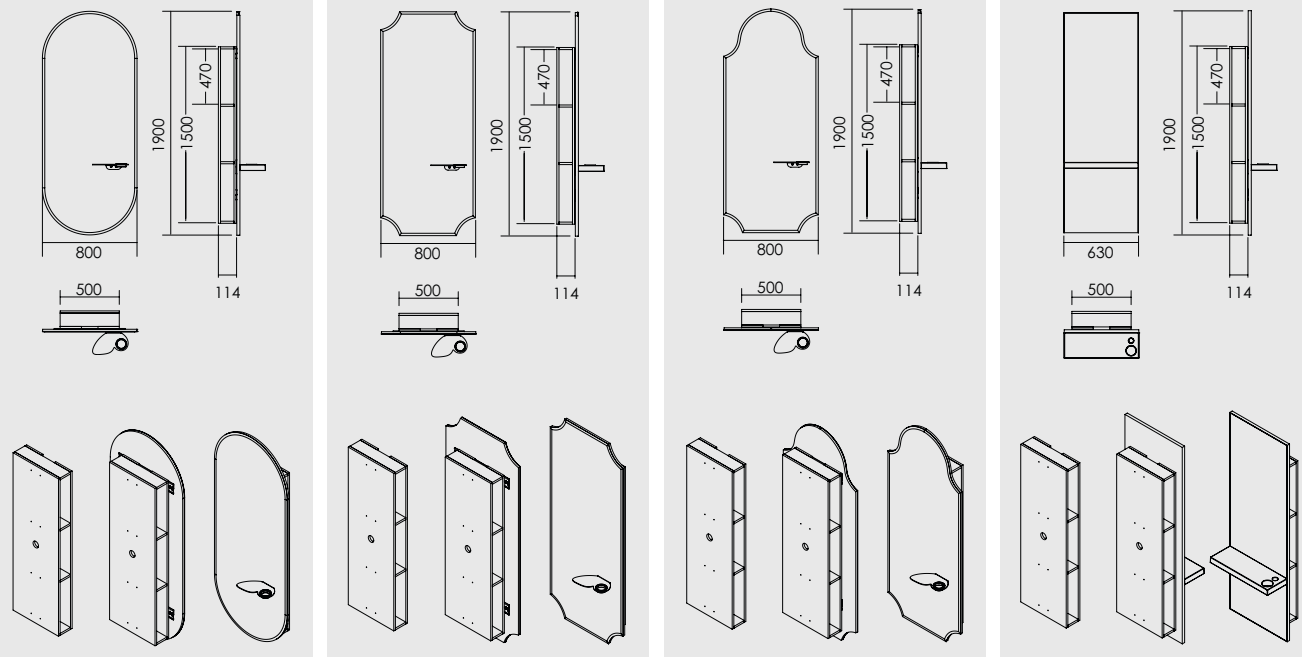

SKAY

MADAM STAR
3787

PIEDE A STELLA CON BASE IN ALLUMINIO LUCIDO E POMPA IDRAULICA GIREVOLE E FRENANTE

STAR-SHAPED FOOT WITH POLISHED ALUMINUM BASE AND ROTATING AND BRAKING HYDRAULIC PUMP

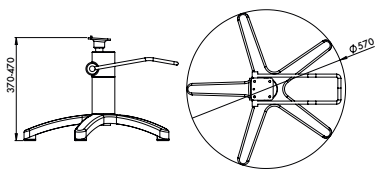

MADAM RONDE
3786

PIEDE TONDO CON BASAMENTO IN ACCIAIO CROMATO E POMPA IDRAULICA GIREVOLE E FRENANTE

ROUND FOOT WITH CHROMED STEEL BASE AND ROTATING AND BRAKING HYDRAULIC PUMP

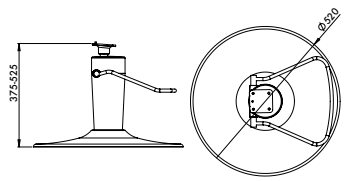

ALL IN ONE BOX CARUSO - GALA - CARLA

CARUSO

GALA

CARLA

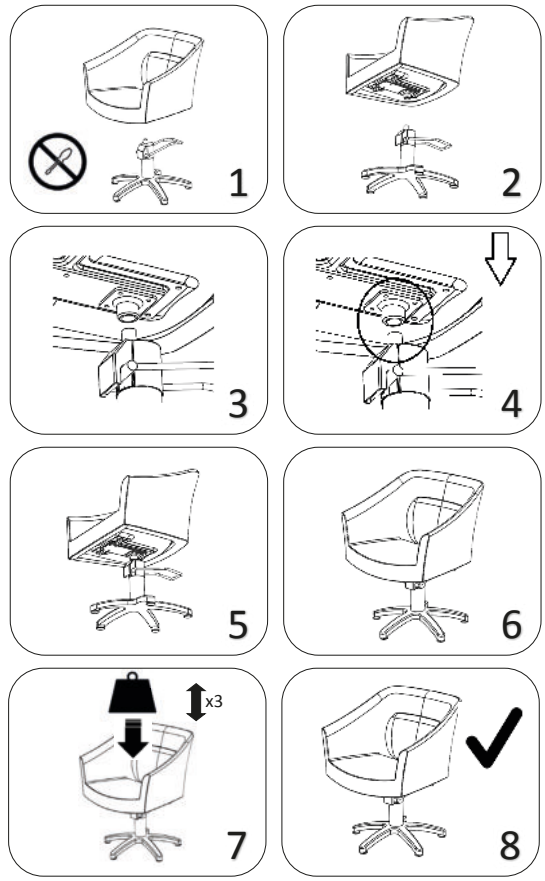

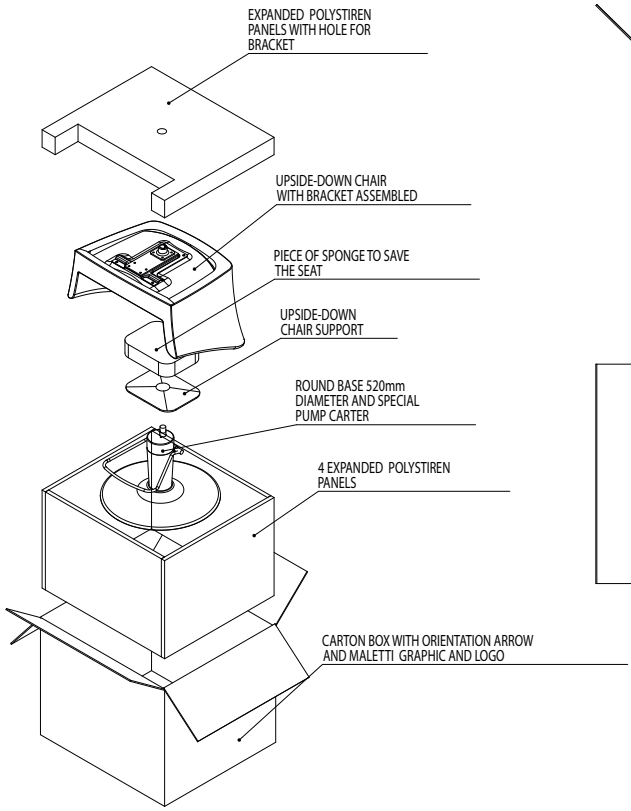

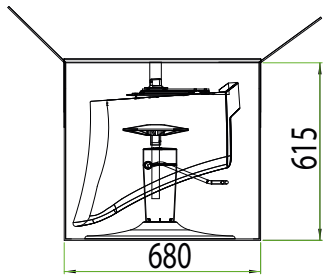

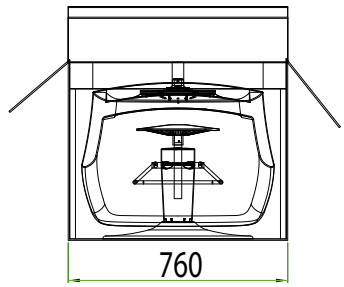

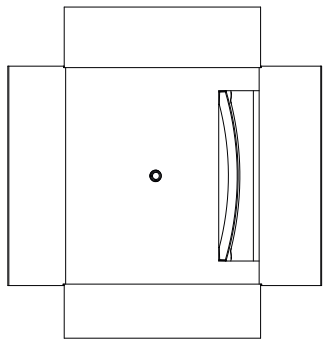

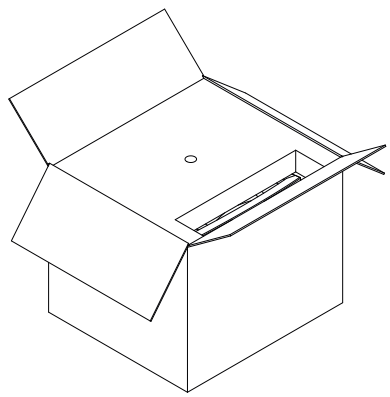

LADY + CARUSO / LADY + KATY / LADY + LION

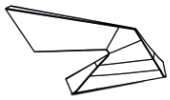

ONLY BLACK 008C

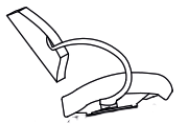

008C	173C	585B	535B	563C
927C	918C	575B	921C	830B

RAL 9005

RAL 7044

POSIZIONE DA CONSIDERARE PER OTTENERE
UNA DISTANZA = SPAZIO DI LAVORO
PARI A 60 CM DAL RETROCODETTA AL MURO .

POSITION TO BE CONSIDERED TO OBTAIN
A DISTANCE SAME AS THE WORKING SPACE
EQUAL TO 60 CM FROM BACK BASIN TO WALL

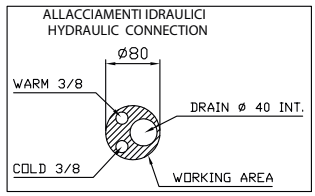

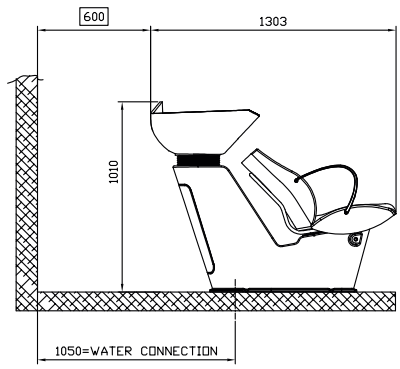

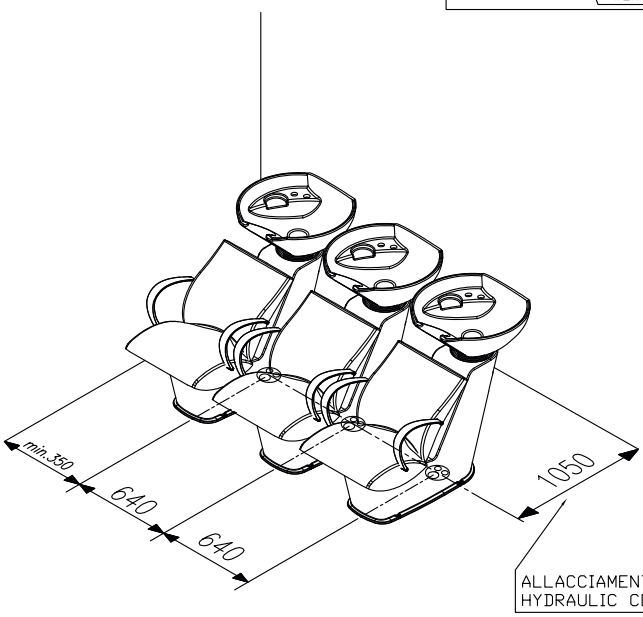

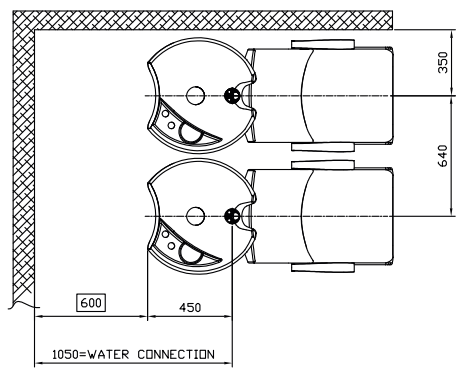

LADY + LION PLUS

POSIZIONE DA CONSIDERARE PER OTTENERE
UNA DISTANZA = SPAZIO DI LAVORO
PARI A 60 CM DAL RETROCODETTA AL MURO .

POSITION TO BE CONSIDERED TO OBTAIN
A DISTANCE SAME AS THE WORKING SPACE
EQUAL TO 60 CM FROM BACK BASIN TO WALL

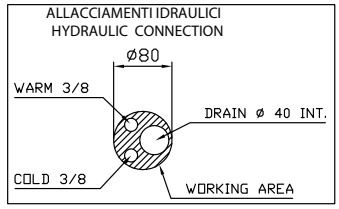

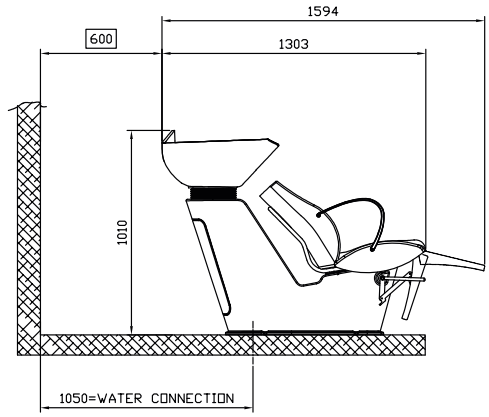

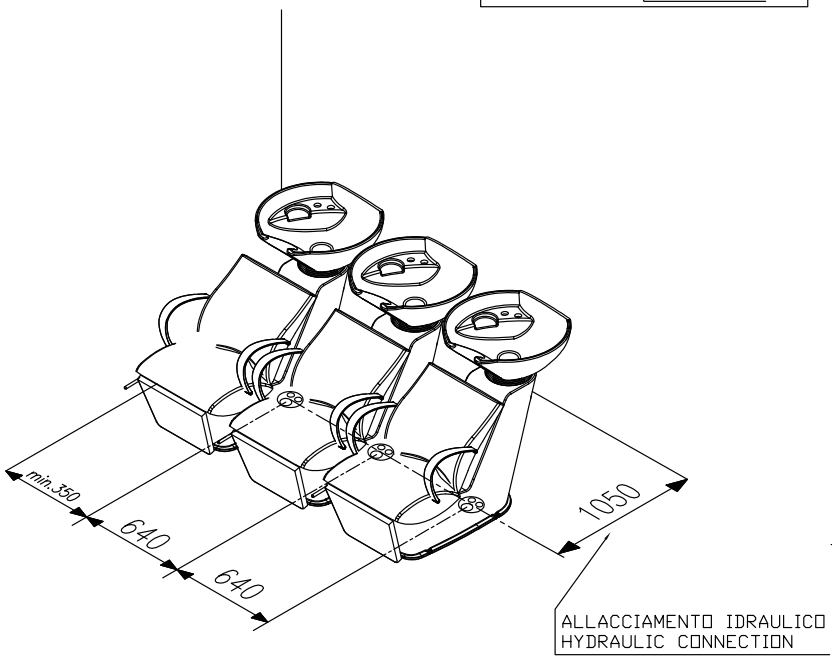

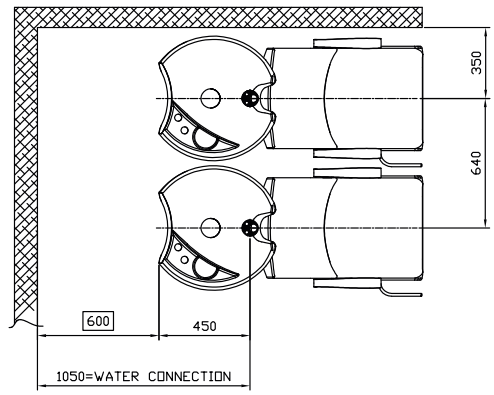

INFRALADY 640 / INFRALADY 700 + CARUSO - KATY - LION - LION PLUS

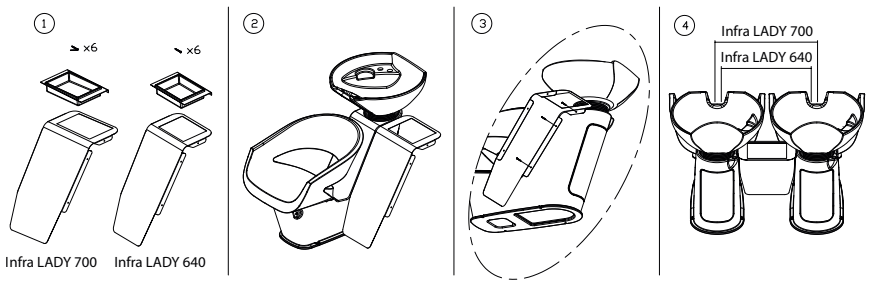

BAHAMAS

POSIZIONE DA CONSIDERARE PER OTTENERE UNA DISTANZA = SPAZIO DI LAVORO PARI A 60 CM DAL RETROCODETTA AL MURO .

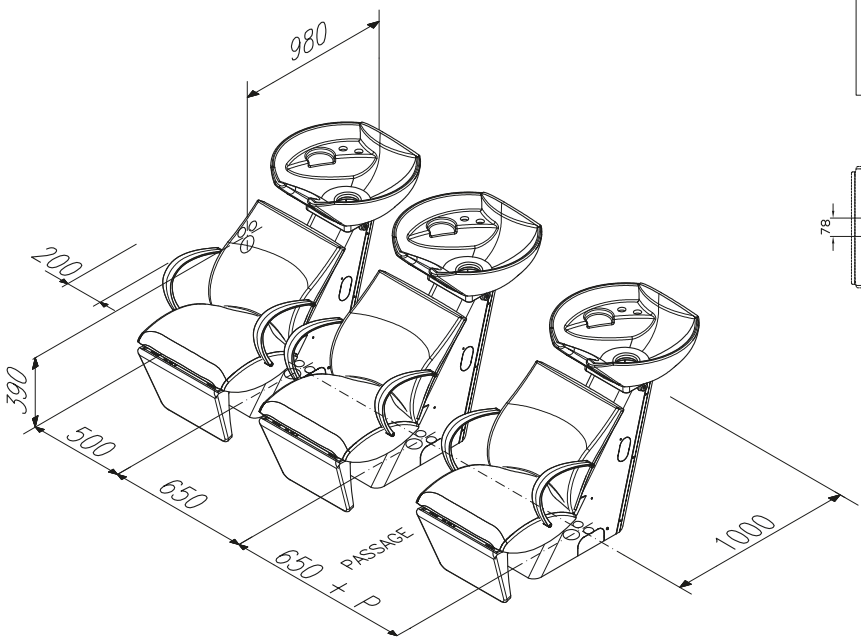

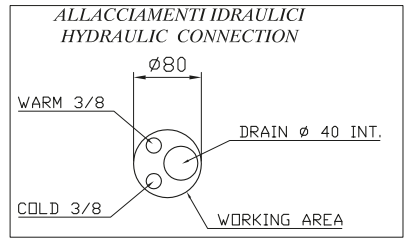

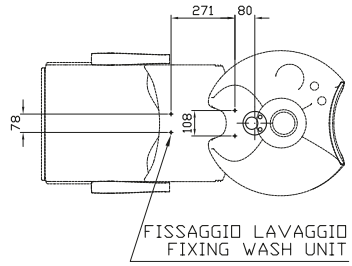

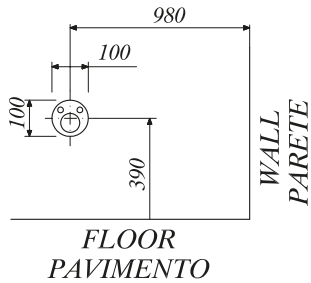

INFRABAHAMAS

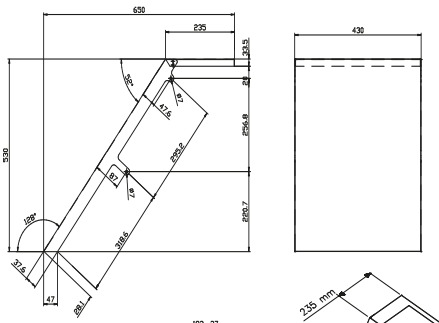

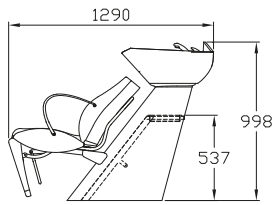

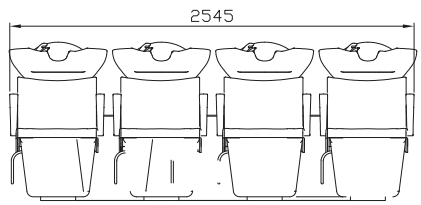

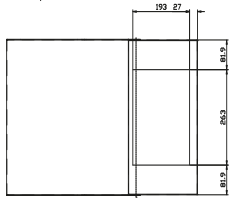

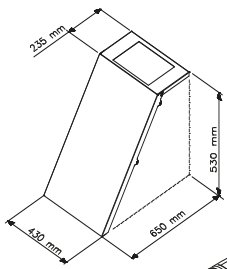

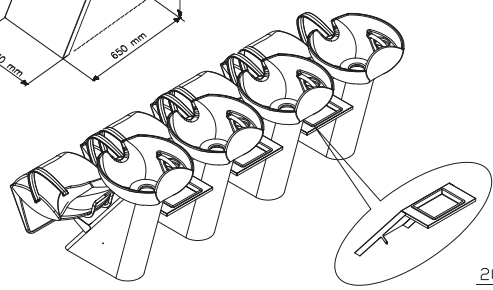

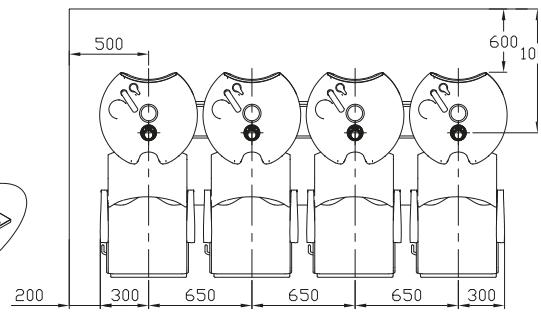

LAZZARO

POSIZIONE DA CONSIDERARE PER OTTENERE
UNA DISTANZA = SPAZIO DI LAVORO
PARI A 60 CM DAL RETROCODETTA AL MURO .

POSITION TO BE CONSIDERED TO OBTAIN
A DISTANCE SAME AS THE WORKING SPACE
EQUAL TO 60 CM FROM BACK BASIN TO WALL

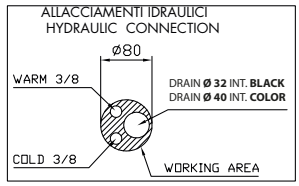

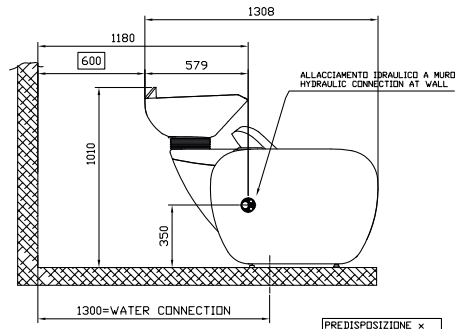

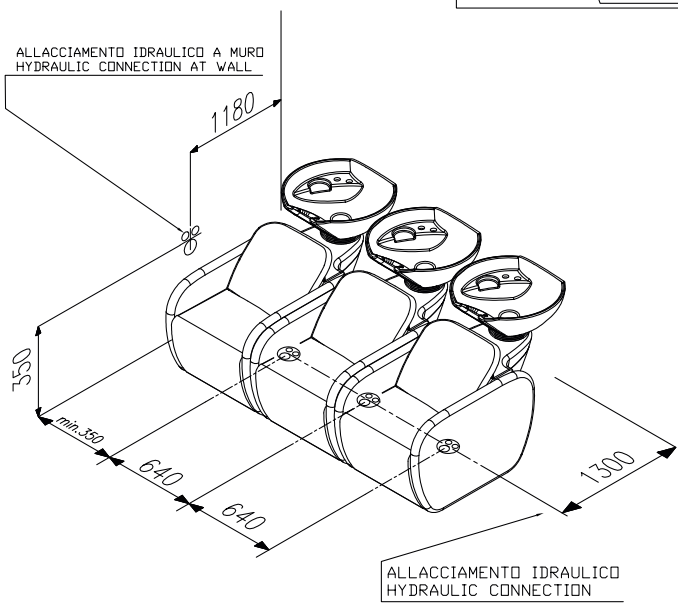

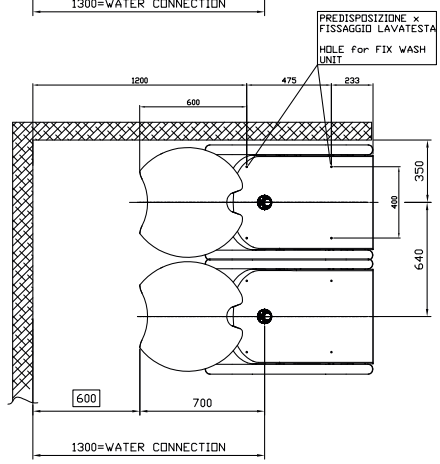

CAMALEONTE EL

POSIZIONE DA CONSIDERARE PER OTTENERE
UNA DISTANZA = SPAZIO DI LAVORO
PARI A 60 CM DAL RETROCODETTA AL MURO .

POSITION TO BE CONSIDERED TO OBTAIN
A DISTANCE SAME AS THE WORKING SPACE
EQUAL TO 60 CM FROM BACK BASIN TO WALL

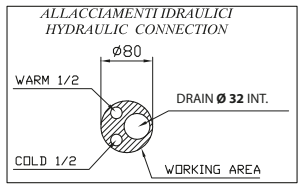

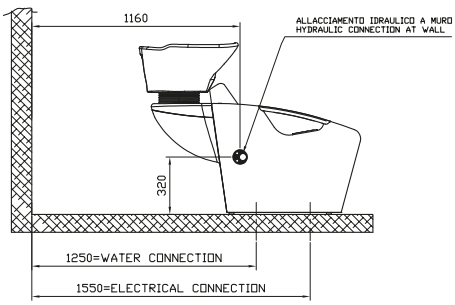

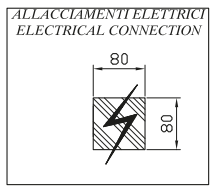

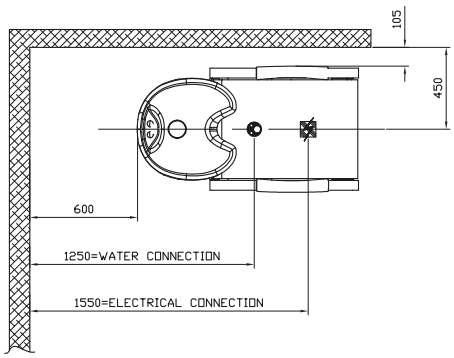

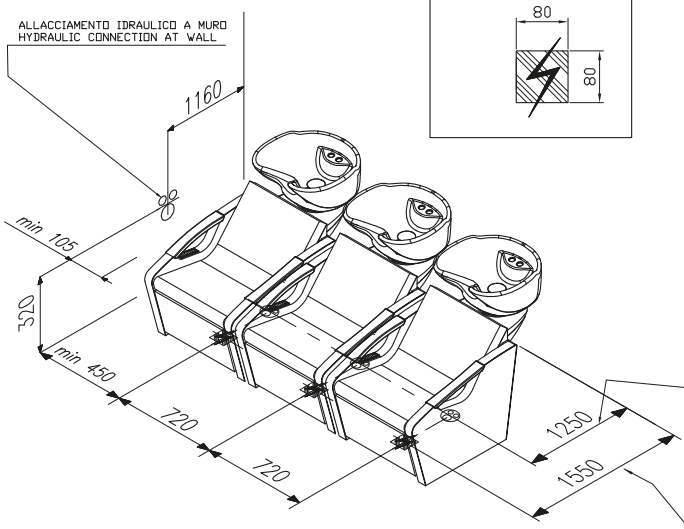

CAMALEONTE SWING EL

POSIZIONE DA CONSIDERARE PER OTTENERE UNA DISTANZA = SPAZIO DI LAVORO PARI A 60 CM DAL RETROCODETTA AL MURO .

POSITION TO BE CONSIDERED TO OBTAIN A DISTANCE SAME AS THE WORKING SPACE EQUAL TO 60 CM FROM BACK BASIN TO WALL

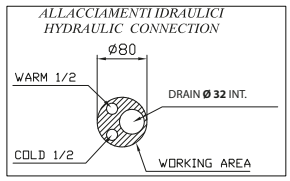

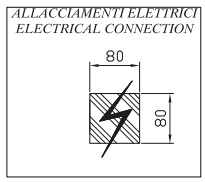

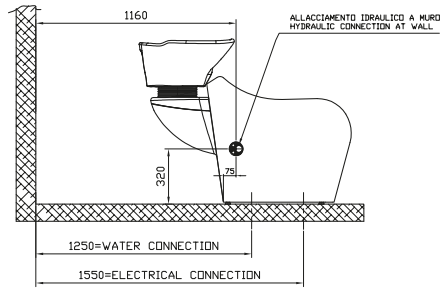

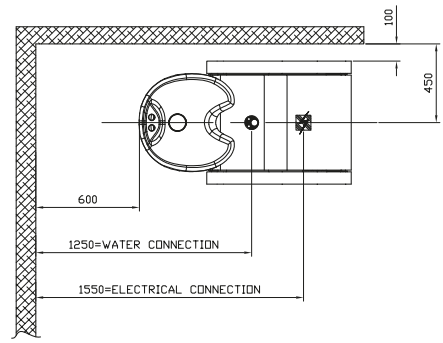

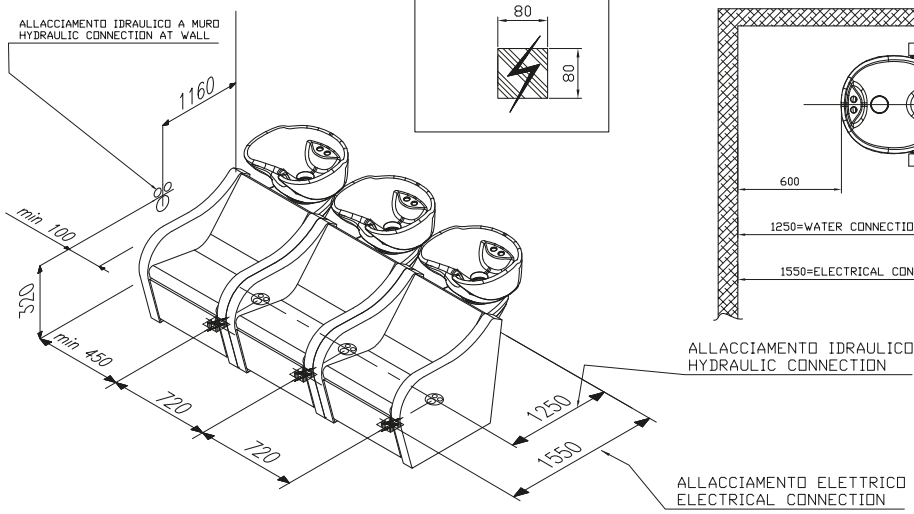

CAMALEONTE SWING EL / SMALL 65 CM

POSIZIONE DA CONSIDERARE PER OTTENERE UNA DISTANZA = SPAZIO DI LAVORO PARI A 60 CM DAL RETROCODETTA AL MURO .

POSITION TO BE CONSIDERED TO OBTAIN A DISTANCE SAME AS THE WORKING SPACE EQUAL TO 60 CM FROM BACK BASIN TO WALL

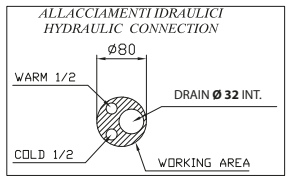

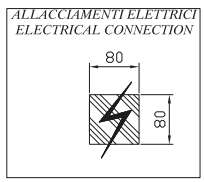

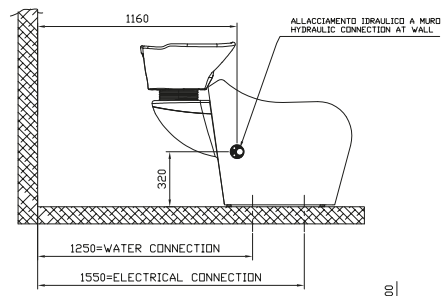

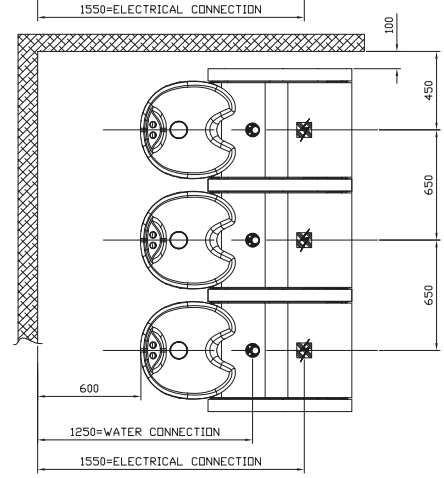

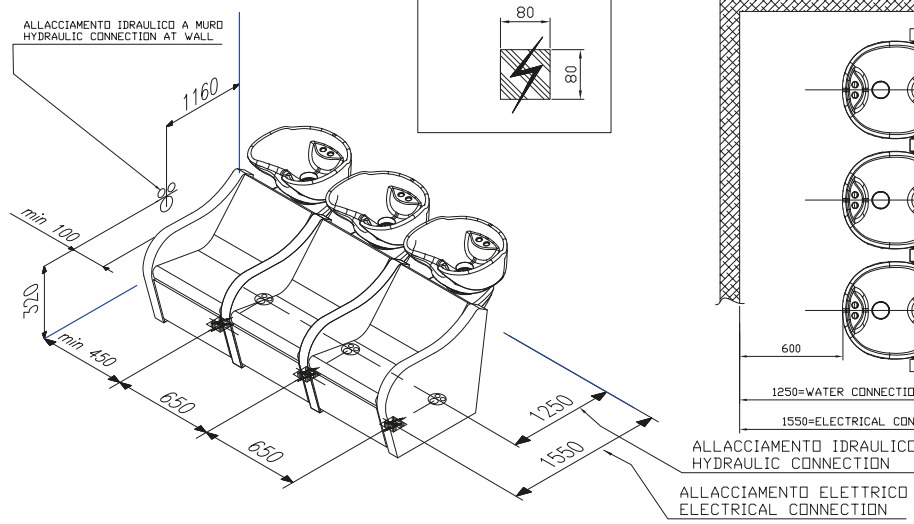

CAMALEONTE PLUS

150 Kg.

ECOSHOWER

ECOSHOWER1

doccetta
shower

SALCOL

SALCOL4510A

salvacollo
save neck

Tutte le immagini
sono inserite a scopo illustrativo.
Maletti Group si riserva il diritto di
apportare modifiche ai suoi prodotti senza
preavviso

All images are included
for illustrative purposes.
Maletti Group reserves the right to
make changes to its products
without notice

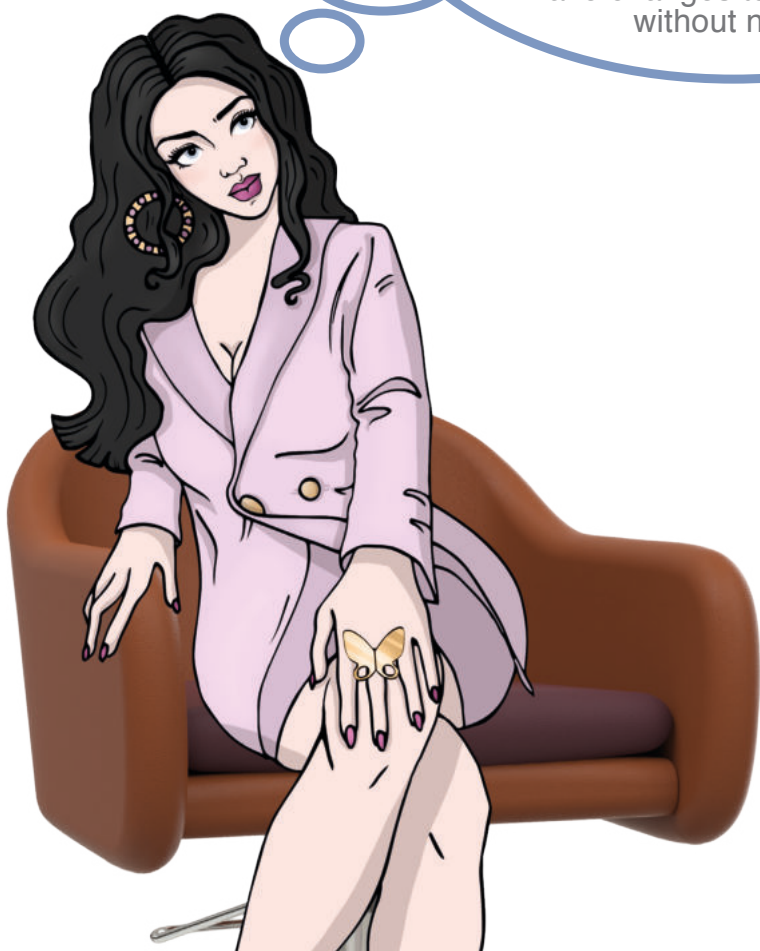

EASY M.

MOBILE RETROLAVAGGIO
BACK WASHES

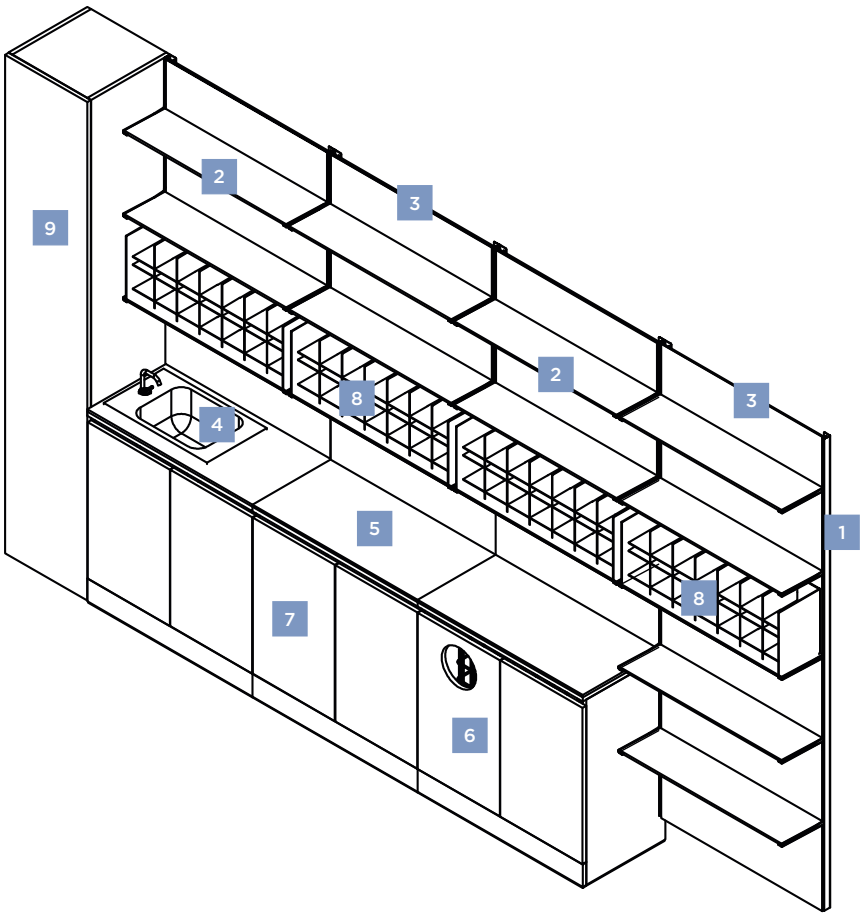

1. STRUTTURA EXPO VERNICIATA BIANCO O NERO
   STRUCTURE EXPO PAINTED BLACK OR WHITE
2. PIANI IN VETRO BIANCO, NERO O TRASPARENTE
   TOPS IN WHITE, BLACK OR TRANSPARENT GLASS
3. EXPO IN METALLO BIANCO O NERO PREDISPOSTO PER GRAFICHE MAGNETICHE
   METAL EXPO BLACK OR WHITE FOR MAGNETIC GRAPHICS
4. LAVABO INOX CON MISCELATORE CROMATO
   WASHBASIN WITH CHROME MIXER
5. TOP IN VETRO SERIGRAFATO BIANCO O NERO
   WHITE OR BLACK SERIGRAPHED GLASS TOP
6. MODULO PER RACCOLTA DIFFERENZIATA
   MODULE FOR SEVERAL COLLECTION
7. MODULO SERVIZIO CON ANTE
   SERVICE MODULE WITH DOORS
8. COLORBAR ALVEOLARE PORTATINTE IN PLEXIGLASS TRASPARENTE / COLORBAR HONEYCOMB DYES IN TRANSPARENT PLEXIGLASS
9. MODULO PORTASCOPE
   MODULE BROOM HOLDER

COLORI STRUTTURA
STRUCTURE COLORS

NERO OPACO	BIANCO OPACO
MATT BLACK	MATT WHITE

FINITURE DI RIVESTIMENTO
COATING FINISHES

NERO LUCIDO	BIANCO LUCIDO	AVORIO LUCIDO
GLOSSY BLACK	GLOSSY WHITE	GLOSSY IVORY
NERO OPACO	BIANCO OPACO	AVORIO OPACO
MATT BLACK	MATT WHITE	MATT IVORY
LIGHT GREY	GRIGIO IRONY	GRIGIO SATINATO
LIGHT GREY	GRAY IRONY	GRAY SATIN
TRANCHE	PALISSANDRO	WENGÉ
TRANCHÉ	ROSEWOOD	WENGÉ

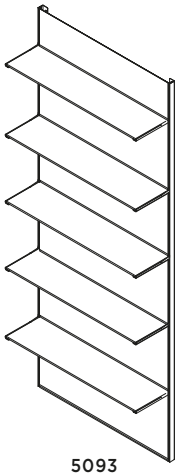

1

5093
EXPO ECO H 198 METAL 80
EXPO ECO H 198 METAL 80

↑ 1980 mm ↗ 230 mm → 800 mm

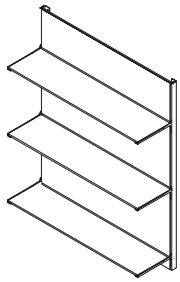

3

5092
EXPO ECO
RETROLAVATESTA METAL 80
ECO EXPO
RETROWASH METAL 80

↑ 970 mm ↗ 230 mm → 800 mm

1 STRUTTURA EXPO 5
EXPO 5 STRUCTURE

1 3 STRUTTURA MAGNETICA PER GRAFICA
MAGNETIC STRUCTURE FOR GRAPHICS

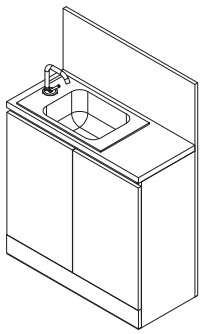

4

50832
MODULO LAVABO 80
WASHBASIN MODULE

↑ 1130 mm ↗ 400 mm → 800 mm

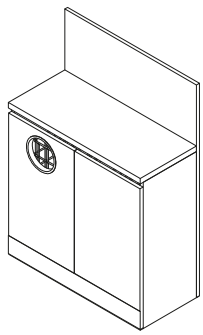

6

50842
MODULO RECICLO 80
RECYCLING MODULE 80

↑ 1130 mm ↗ 400 mm → 800 mm

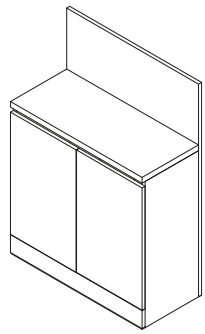

7

50822
MODULO LISCIO 80
SMOOTH MODULE 80

↑ 1130 mm ↗ 400 mm → 800 mm

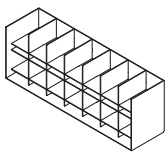

8

P47852
COLOR BAR - ALVEOLARE PORTATINTE PLEXIGLASS TRASPARENTE
COLOR BAR - HONEYCOMB DYES IN TRANSPARENT PLEXIGLASS

↑ 270 mm ↗ 200 mm → 760 mm

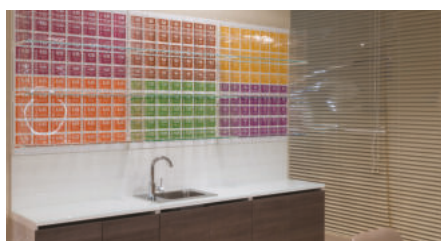

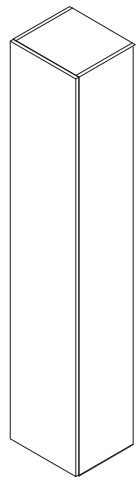

9

50812
MODULO PORTASCOPE
MODULE BROOM HOLDER

↑ 2100 mm ↗ 400 mm → 400 mm

BARBER STATION

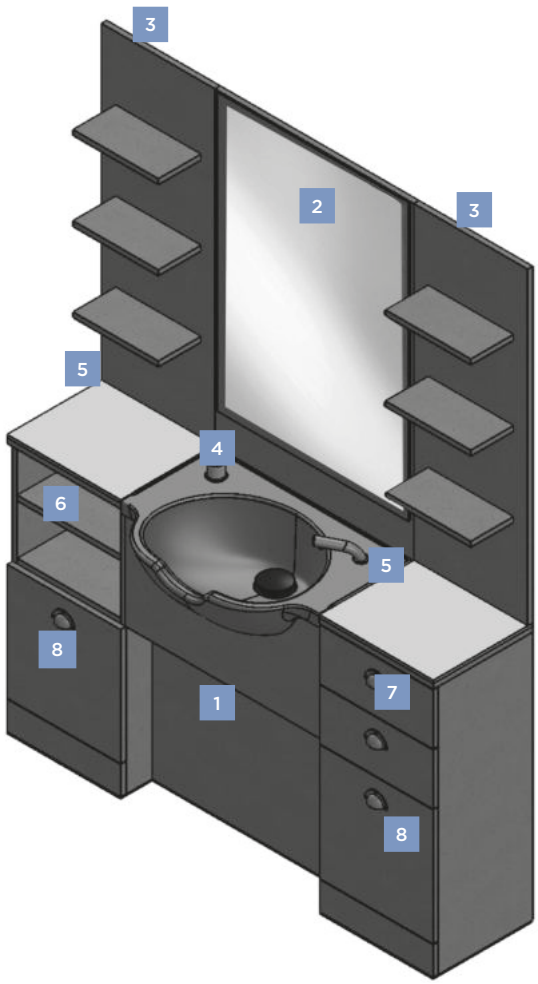

1 STRUTTURA IN NOBILITATO IDROFUGO
2 SPECCHIO AGGANCIATO SU PANNELLO IN NOBILITATO
3 PANNELLO CON RIPIANI PER EXPO PRODOTTI IN NOBILITATO
4 LAVABO IN RESINA BIANCO/NERO
5 TOP IN VETRO EXTRACHIARO SERIGRAFATO BIANCO/ NERO
6 VANO A GIORNO CON RIPIANO AMOVIBILE PER STERILIZZATORE
7 CASSETTO SU GUIDE A RULLI
8 ANTA APRIBILE

1 FACILITY STRUCTURE WATERPROOF
2 ATTACHED MIRROR ON PANEL ENHANCED
3 PANEL WITH SHELVES FOR EXPO PRODUCTS IN LAKE
4 BLACK OR WHITE RESIN WASHBASIN
5 EXTRACHIAR GLASS TOP SERIGRAPHED WHITE OR BLACK
6 COMPARTMENT DAY WITH SHELF REMOVABLE FOR STERILIZER
7 DRAWER ON ROLLER GUIDES
8 OPENING DOOR

FINITURE DI RIVESTIMENTO
COATING FINISHES

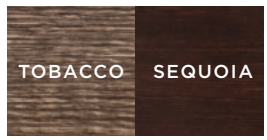

TOBACCO SEQUOIA

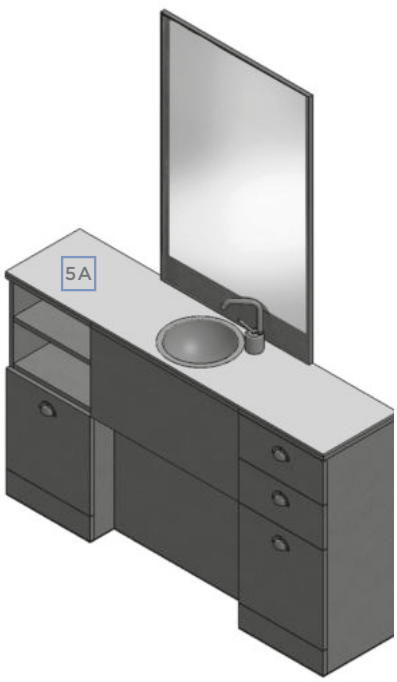

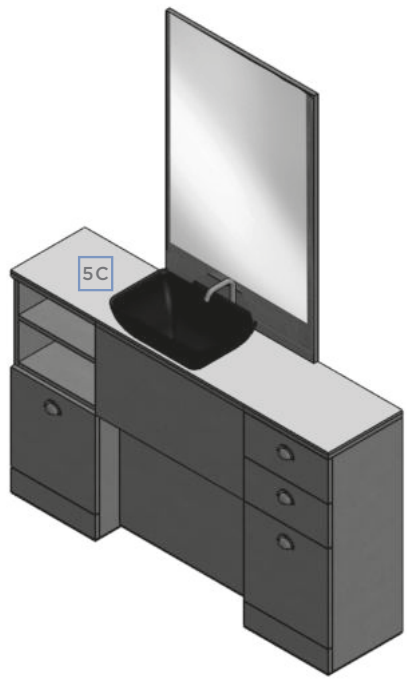

3 P43451BOI
PANNELLO BOISERIE
WOOD PANEL PANEL
↑ 1090 mm ↗ 170 mm → 400 mm
TOBACCO / SEQUOIA

3 P43451EXP
PANNELLO EXPO
EXPO PANEL
↑ 1090 mm ↗ 170 mm → 400 mm
TOBACCO / SEQUOIA

2 P43451SPE
GRUPPO SPECCHIERA
MIRROR UNIT
↑ 1100 mm ↗ 30 mm → 700 mm
TOBACCO / SEQUOIA

P43451CAP
CAPPELLO
HAT
→ 1500 mm
TOBACCO / SEQUOIA

P43451FAS
FASCIA TAMPONE
BUFFER STRIP
↑ 208 mm ↗ 18 mm → 698 mm
TOBACCO / SEQUOIA

4 P43451FIX
MOBILE A LAVABO FISSO
FIX WASHBASIN CABINET WHITE
↑ 910 mm ↗ 500 mm → 700 mm
TOBACCO / SEQUOIA

P43451
MOBILE A LAVABO PLUS
PLUS WASHBASIN CABINET WHITE
↑ 910 mm ↗ 500 mm → 700 mm
TOBACCO / SEQUOIA

P43451FIX
MOBILE A LAVABO FISSO
FIX WASHBASIN CABINET BLACK
↑ 910 mm ↗ 500 mm → 700 mm
TOBACCO / SEQUOIA

P43451
MOBILE A LAVABO PLUS
PLUS WASHBASIN CABINET BLACK
↑ 910 mm ↗ 500 mm → 700 mm
TOBACCO / SEQUOIA

P43451LAV
MOBILE A LAVABO
WASHBASIN CABINET
↑ 910 mm ↗ 400 mm → 700 mm
TOBACCO / SEQUOIA

P43451EASY
MOBILE A LAVABO
WASHBASIN CABINET
↑ 910 mm ↗ 400 mm → 700 mm
TOBACCO / SEQUOIA

8
6 P43451ACC
MOBILE A GIORNO
CABINET FOR DAY
↑ 900 mm ↗ 350 mm → 400 mm
TOBACCO / SEQUOIA

8
7 P43451CAS
MOBILE CON CASSETTI
CABINET WITH DRAWERS
↑ 900 mm ↗ 350 mm → 400 mm
TOBACCO / SEQUOIA

5A P4345TOP2
SALVA PIANO IN VETRO/GLASS TOP
SAVER GLASS PLAN PROTECTION
↑ 10 mm ↗ 350 mm → 1500 mm
BIANCO / NERO - BLACK / WHITE

5B P43451TOP
SALVA PIANO IN VETRO/GLASS TOP
SAVER GLASS PLAN PROTECTION
↑ 10 mm ↗ 350 mm → 400 mm
BIANCO / NERO - BLACK / WHITE

5C
SALVA PIANO IN VETRO/GLASS TOP
SAVER GLASS PLAN PROTECTION
↑ 10 mm ↗ 350 mm → 1500 mm
BIANCO / NERO - BLACK / WHITE

POLTRONE / STYLING CHAIR FAUTEUILS / DREHBARER ARBEITSSESSEL / SILLONES / CADEIRAS		SKAY	MADAM STAR	MADAM RONDE				SPEEDY
TWIGGY								
GALA								
CARLA								
CARUSO								
KATY								
LIONESS								
LIONESS REC.								
MONIQUE MONIQUE DELUXE								
SIENA								
RING								
AFTER TOMORROW								
POLTRONE BUOMO / BARBER CHAIR / FAUTEUILS DE BARBIER / FRISÖRSTUHL / SILLA DE BARBERO / CADEIRA DE BARBEIRO		SKAY			ATTESE / WAITING SOFÁ / CANAPÉ D'ATTENTE / WARTESOFA / SOFÁ DE ESPERA / SOFÁ ESPERANDO.		SKAY	
ZEUS EASY					DOGE			
SIGMA					DOGE 2			

LAVATESTA / WAS UNIT / BAC DE LAVAGE / WASCHANLAGE / LAVACABEZA / LAVATÓRIO		SKAY	FIX	PLUS	COMFORT EL			
LAZZARO								
CAMALEONTE SWING								
CAMALEONTE FASHION								
LADY LION								
LADY KATY								
LADY CARUSO								
BAHAMAS								

MENSOLE / STYLING UNIT / COIFFEUSES / BEDIENPLÄTZE / TOCADOR / BANCADAS			EXPO PAG. 51 - 52 PAG. 53 - 60	MOBILI / FURNITURE / MEUBLES / MÖBEL / MUEBLES / MÓVEIS			
BUTTERFLY O				GREAT			
BUTTERFLY B				H			
BUTTERFLY M				TT			
BRENTA				QUADRA			
TREVI EASY TREVI PLUS				PANDORA SLIM			
PORTOFINO							
RAVENNA							

MADAM

MALETTIDESIGN

seguimi
follow me

www.madam.maletti.it

MIX
Paper from responsible sources
FSC® C002964

11_2019_IT_EN